LONGITUD DE ANDEN VIA 1 : 276 Mts.(Recrecido 123 Mts.)

LONGITUD DE ANDEN VIAS 2 y 3: 384 Mts.(Recrecido 123 Mts.)

LONGITUD DE ANDEN VIAS 4 y 5: 398 Mts.(Recrecido 118 Mts.)

LONGITUD DE ANDEN VIAS 6 y 7: 386 Mts.

LONGITUD VIA 1: 417 Mts.

LONGITUD VIA 2: 420 Mts.

LONGITUD VIA 3: 425 Mts.

LONGITUD VIA 4: 430 Mts.

LONGITUD VIA 5: 630 Mts.

LONGITUD VIA 6: 505 Mts.

LONGITUD VIA 7: 578 Mts.

LONGITUD VIA 9: 483 Mts.

LONGITUD VIA 10: 458 Mts.

LONGITUD VIA 11: 438 Mts.

LONGITUD VIA 12: 438 Mts.

SEÑALES - MEDINA DELCAMPO

Nombre	P.K.	Nombre	P.K.	Nombre	P.K.	Nombre	P.K.
E'4	203,424	R10	205,566	S2/10	206,140	S1/13-2L	206,656
E'6	203,424	R3	205,580	S2/1	206,141	M4	206,697
2042	203,591	IA7	205,744	S2/12	206,172	S1/5	206,704
E'5	203,584	R14	205,783	S2/11	206,172	R8	206,734
E'1	203,589	S2/5A	205,805	S2/6	206,172	R6	206,764
2044	204,163	S2/7A	205,807	S2/5	206,172	IA14	206,770
2040	204,163	S2/4A	205,846	S2/4	206,195	M3	206,818
S1/1C	204,621	S2/2A	205,846	S2/3	206,195	M2	206,909
S1/3C	204,621	R16	205,864	S1/2	206,528	IA4	206,970
E2C	204,723	M6	206,004	S1/1	206,528	R2	206,986
PEDALES	204,963	S2/13-17	206,032	S1/3	206,580	R4	206,971
E4	205,249	R7	205,943	S1/9	206,264	E2	207,360
E6	205,249	R11	206,035	S1/10	206,566	E8	207,360
E5	205,312	R9	206,008	S1/11	206,580	2093	209,015
E3	205,292	S2/7	206,068	S1/12	206,580	2091	209,015
E1	205,418	R13	206,074	S1/4	206,588	E'2	209,035
R12	205,519	S2/0	206,089	M5	206,600	E'8	209,035
R1	205,661	S2/9	206,105	S1/7	206,620		
R5	205,549	S2/2	206,135	S1/6	206,656		

APARATOS - MEDINA DEL CAMPO

Nº	P.K.1	P.K.2	P.K.3	VEL.	Nº	P.K.1	VEL.
23	205,932		000,503	30,0	58	206,591	30,0
25	205,989		000,456	30,0	40	206,655	30,0
1	205,591			30,0	26	206,716	30,0
3	205,660			30,0	34	206,682	30,0
5	205,668			30,0	46	206,624	30,0
7	205,739			30,0	32	206,681	30,0
11	205,770			30,0	42	206,637	30,0
19	205,841			30,0	22	206,718	30,0
9	205,749			30,0	18	206,760	30,0
53	206,147			30,0	10b	206,880	30,0
45	206,084			30,0	10a	206,855	30,0
41b	206,048			30,0	12	206,834	30,0
41a	206,072			30,0	20	206,743	30,0
29	206,007			30,0	14	206,809	30,0
27a	205,997			30,0	8	206,881	30,0
27b	205,971			30,0	6	206,928	30,0
51	206,107			30,0	4	206,992	30,0
37	206,058			30,0	2	206,967	30,0
39	206,058	206,070		30,0			

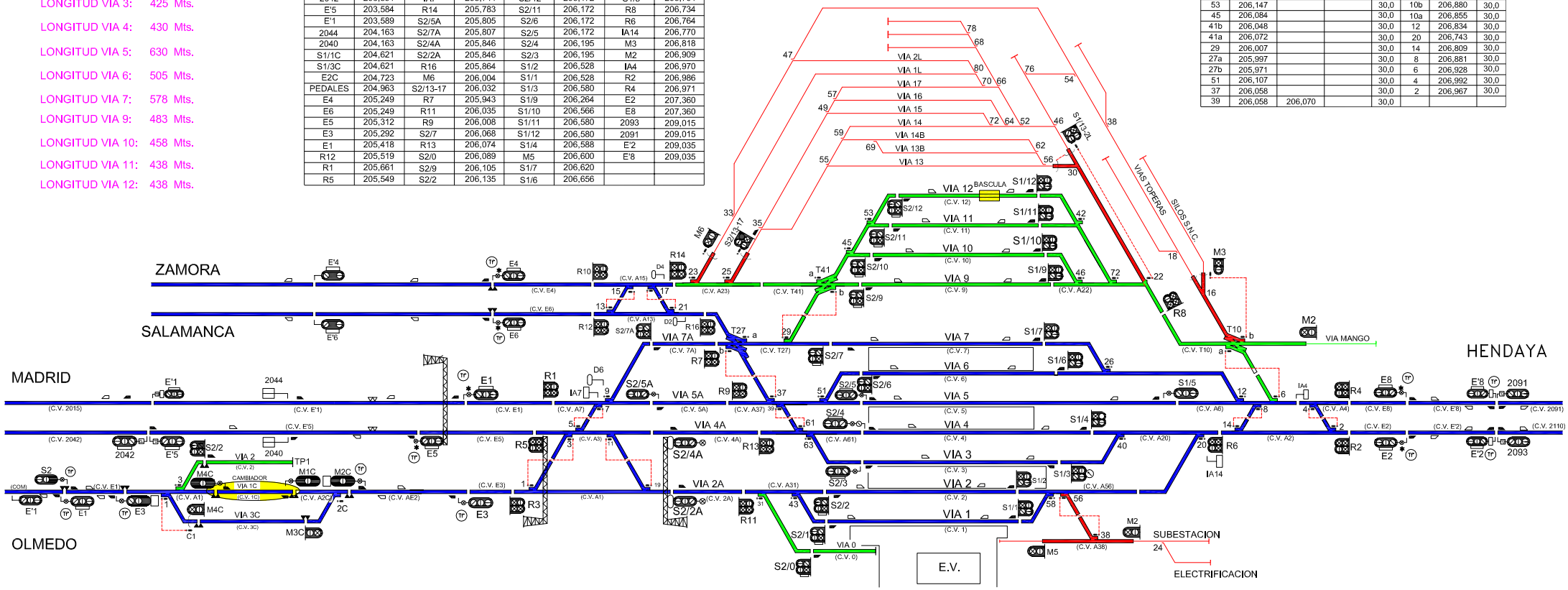

SUBDIRECCION DE OPERACIONES NORTE adif GERENCIA DE AREA DE TRAFICO NORTE	ESTACION: MEDINA DEL CAMPO (10500)	LINEA: 820 KILOMETRO: 000,000	LINEA: 120 KILOMETRO: 000,000	LINEA: 100 KILOMETRO: 206,300	FECHA: ABRIL / 2016	DESCRIPCION DEL PLANO: ENCLAVAMIENTO ELECTRICO VIAS Y ELEMENTOS I.S.E.

LONGITUD DE ANDEN VIA 1: 202,80 Mts.(Recrecido a 62 - 80,50 Mts.)

LONGITUD DE ANDEN VIAS 2 y 4: 198,60 Mts.(Recrecido a 62 - 80,50 Mts.)

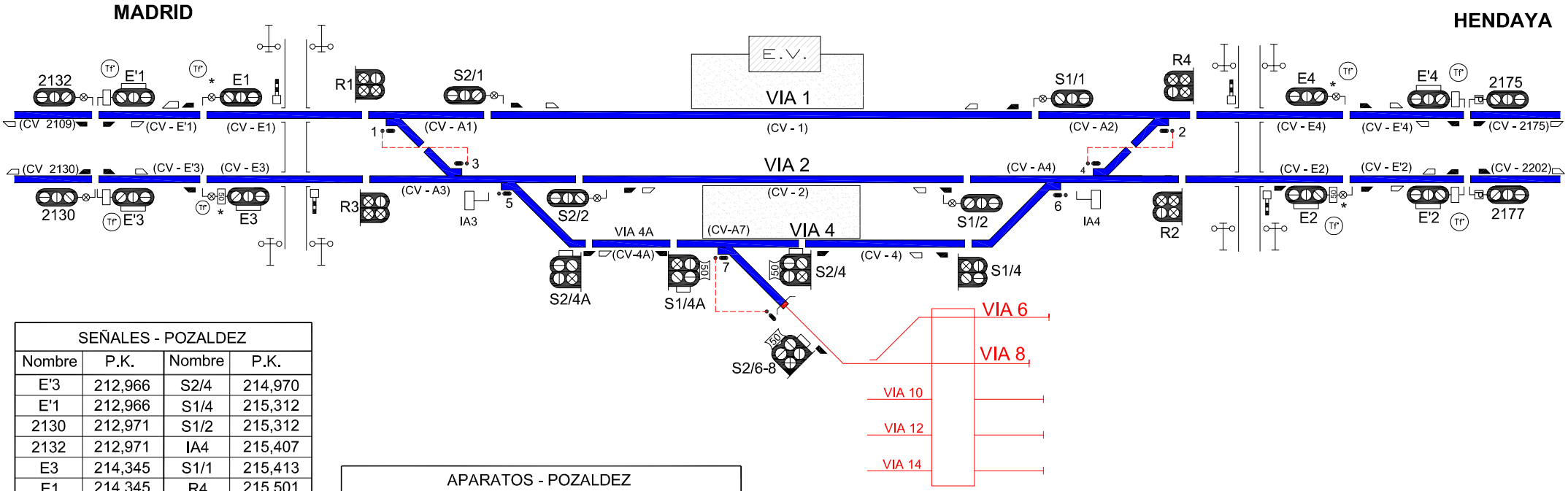

SEÑALES - POZALDEZ			
Nombre	P.K.	Nombre	P.K.
E'3	212,966	S2/4	214,970
E'1	212,966	S1/4	215,312
2130	212,971	S1/2	215,312
2132	212,971	IA4	215,407
E3	214,345	S1/1	215,413
E1	214,345	R4	215,501
R3	214,595	R2	215,501
R1	214,595	E2	215,775
IA3	214,680	E4	215,775
S2/1	214,681	2177	217,499
S2/4A	214,751	2175	217,499
S2/2	214,751	E'2	217,519
S1/4A	214,888	E'4	217,519
S2/6-8	214,970		

APARATOS - POZALDEZ			
Nº	MODELO	P.K.	VEL.
1	DS-C-54-318-0,09-CR	214,602	50,0
3	DS-C-54-318-0,09-CR	214,674	50,0
5	DS-C-54-318-0,09-CR	214,690	50,0
7		214,908	30,0
6	DS-C-54-318-0,09-CR	215,391	50,0
4	DS-C-54-318-0,09-CR	215,413	50,0
2	DS-C-54-318-0,09-CR	215,467	50,0

LONGITUD VIA 1: 701 Mts.
LONGITUD VIA 2: 565 Mts.
LONGITUD VIA 4: 568 Mts.

SUBDIRECCION DE OPERACIONES NORTE adif GERENCIA DE AREA DE TRAFICO NORTE	ESTACION: Apartadero de POZALDEZ (10501)	LINEA: 100 KILOMETRO: 215,032	FECHA: AGOSTO / 2016	DESCRIPCION DEL PLANO: ENCLAVAMIENTO ELECTRICO VIAS Y ELEMENTOS I.S.E.

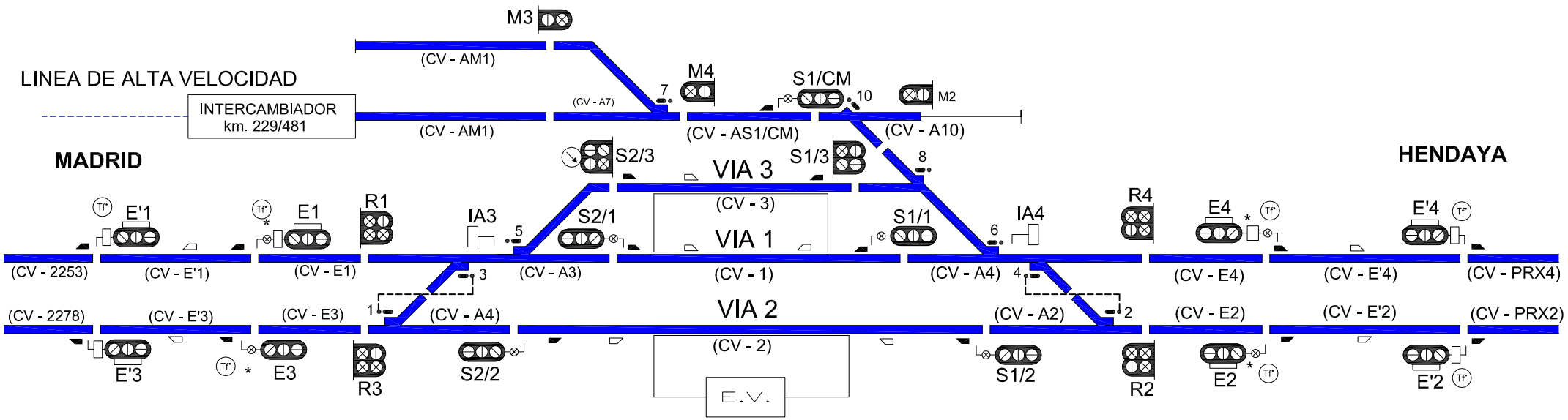

SEÑALES - VALDESTILLAS			
Nombre	P.K.	Nombre	P.K.
E'3	227,834	M2	230,362
E'1	227,834	S1/3	230,481
2278	227,854	S1/1	230,514
2280	227,854	S1/2	230,576
E3	229,545	R2	230,760
E1	229,545	R4	230,760
M3	229,578	E2	231,016
M1	229,578	E4	231,016
M4	229,656	E'1V	232,504
R1	229,795	E'3V	232,504
R3	229,795	E'4	232,524
S2/3	230,059	E'2	232,524
S2/1	230,059	IA3	
S2/2	230,059	IA4	
S1/CM	230,278		

LONGITUD DE ANDEN VIA 2: 158,16 Mts.(Recrecido a 64 - 74,6 Mts.)

LONGITUD DE ANDEN VIAS 1 y 3: 140,20 Mts.(Recrecido a 67 - 75,2 Mts.)

APARATOS - VALDESTILLAS			
Nº	MODELO	P.K.	VEL.
3	DS-C-54-318-0,09-CR	229,904	50,0
5	DS-C-54-318-0,09-CR	229,931	50,0
10	DS-C-54-318-0,09-CR	230,302	50,0
8	DS-C-54-318-0,09-CR	230,551	50,0
6	DS-C-54-318-0,09-CR	230,592	50,0
4	DS-C-54-318-0,09-CR	230,600	50,0
2		230,672	
1	DS-C-54-318-0,09-CR		50,0
7	DS-C-54-318-0,09-CR		50,0

LONGITUD VIA 2: 460 Mts.

LONGITUD VIA 1: 508 Mts.

LONGITUD VIA 3: 460 Mts.

SUBDIRECCION DE OPERACIONES NORTE

adif

GERENCIA DE AREA DE TRAFICO NORTE

ESTACION: Apartadero de VALDESTILLAS (10503)

LINEA: 100

KILOMETRO: 230,328

FECHA: AGOSTO / 2016

DESCRIPCION DEL PLANO:

ENCLAVAMIENTO ELECTRICO VIAS Y ELEMENTOS I.S.E.

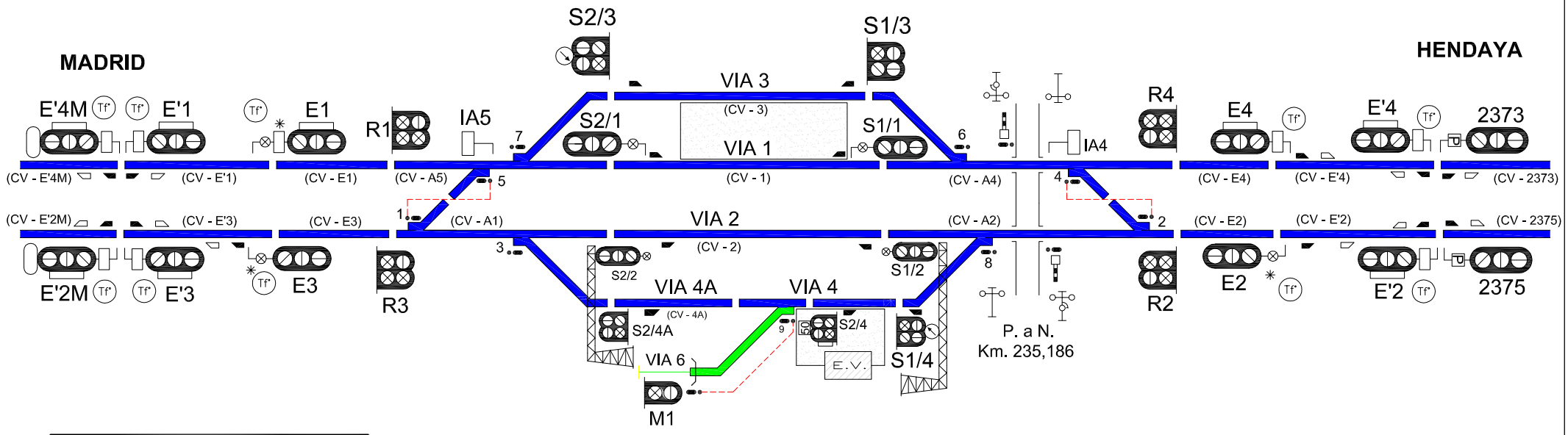

SEÑALES - VIANA DE CEGA			
Nombre	P.K.	Nombre	P.K.
E'3	232,504	S1/4	235,062
E'1	232,504	S1/2	235,062
E'2M	232,524	S1/1	235,085
E'4M	232,524	S1/3	235,096
E3	234,053	R4	235,298
E1	234,053	R2	235,298
R1	234,288	E2	235,587
R3	234,288	E4	235,587
S2/4A	234,449	E'2	237,420
S2/2	234,457	E'4	237,420
S2/3	234,497	2375	237,543
S2/1	234,511	2373	237,543
M1	234,732	IA5	
S2/4	234,795	IA4	

APARATOS - VIANA DE CEGA			
Nº	MODELO	P.K.	VEL.
1	DS-C-54-318-0,09-CR	234,296	50,0
3	DS-C-54-318-0,09-CR	234,367	50,0
5	DS-C-54-318-0,09-CR	234,368	50,0
7	DS-C-54-318-0,09-CR	234,425	50,0
9	A-32.5-R-0,11-CR	234,719	40,0
8	DS-C-54-318-0,09-CR	235,154	50,0
6	DS-C-54-318-0,09-CR	235,163	50,0
4	DS-C-54-318-0,09-CR	235,209	50,0
2	DS-C-54-318-0,09-CR	235,281	50,0

LONGITUD DE ANDEN VIAS 2 y 4: 121,40 Mts (Recrecido a 66 - 106,40 Mts.)

LONGITUD DE ANDEN VIAS 1 y 3: 235,40 Mts (Recrecido a 66 - 107 Mts.)

LONGITUD VIA 1: 597 Mts.
LONGITUD VIA 2: 627 Mts.
LONGITUD VIA 3: 589 Mts.
LONGITUD VIA 4: 576 Mts.
LONGITUD VIA 4A: 321 Mts.

SUBDIRECCION DE OPERACIONES NORTE adif GERENCIA DE AREA DE TRAFICO NORTE	ESTACION: Apartadero de VIANA DE CEGA (10504)	LINEA: 100 KILOMETRO: 234,843	FECHA: JUNIO / 2017	DESCRIPCION DEL PLANO: ENCLAVAMIENTO ELECTRICO VIAS Y ELEMENTOS I.S.E.

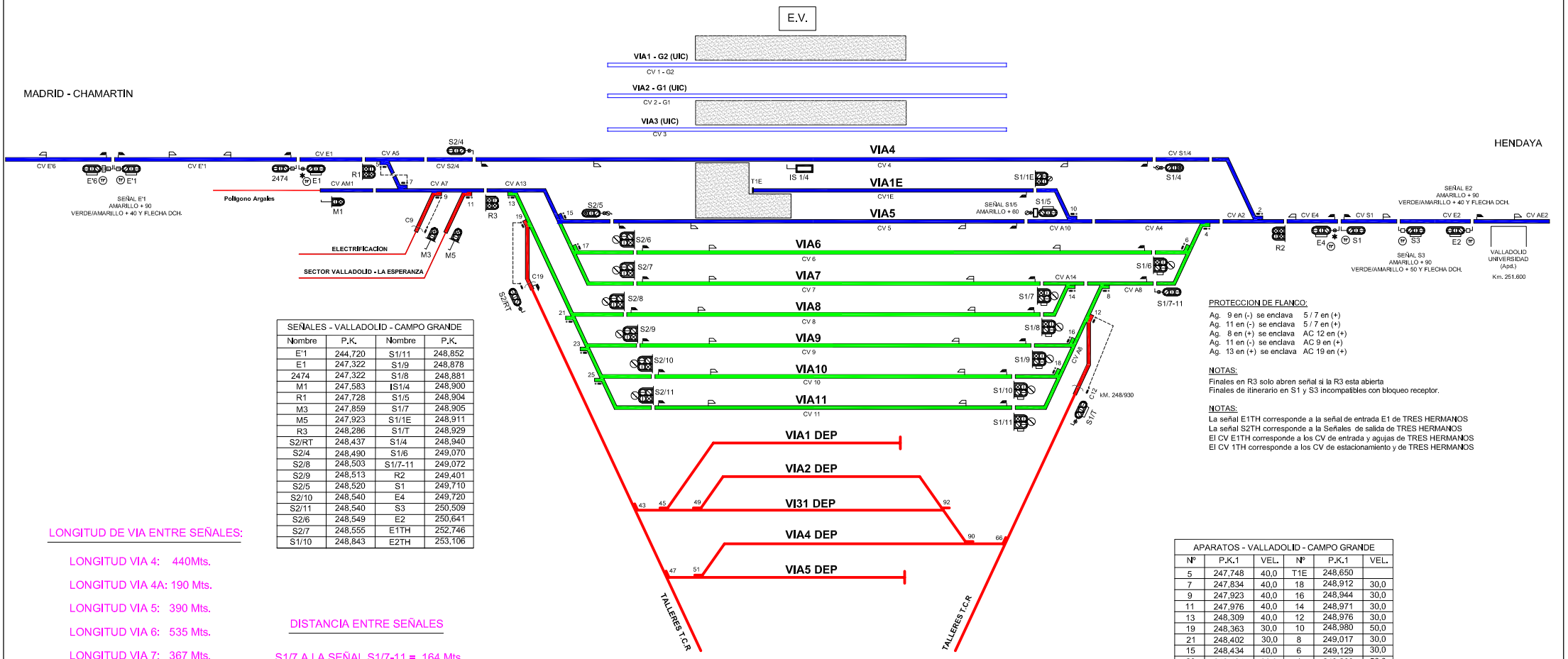

SEÑALES - VALLADOLID - CAMPO GRANDE			
Nombre	P.K.	Nombre	P.K.
E'1	244,720	S1/11	248,852
E1	247,322	S1/9	248,878
2474	247,322	S1/8	248,881
M1	247,583	IS1/4	248,900
R1	247,728	S1/5	248,904
M3	247,859	S1/7	248,905
M5	247,923	S1/1E	248,911
R3	248,286	S1/T	248,929
S2/RT	248,437	S1/4	248,940
S2/4	248,490	S1/6	249,070
S2/8	248,503	S1/7-11	249,072
S2/9	248,513	R2	249,401
S2/5	248,520	S1	249,710
S2/10	248,540	E4	249,720
S2/11	248,540	S3	250,509
S2/6	248,549	E2	250,641
S2/7	248,555	E1TH	252,746
S1/10	248,843	E2TH	253,106

PROTECCION DE FLANCO:

Ag. 9 en (-) se enclava 5 / 7 en (+)
Ag. 11 en (-) se enclava 5 / 7 en (+)
Ag. 8 en (+) se enclava AC 12 en (+)
Ag. 11 en (-) se enclava AC 9 en (+)
Ag. 13 en (+) se enclava AC 19 en (+)

NOTAS:

Finales en R3 solo abren señal si la R3 esta abierta
Finales de itinerario en S1 y S3 incompatibles con bloqueo receptor.

NOTAS:

La señal E1TH corresponde a la señal de entrada E1 de TRES HERMANOS
La señal S2TH corresponde a la Señales de salida de TRES HERMANOS
El CV E1TH corresponde a los CV de entrada y agujas de TRES HERMANOS
El CV 1TH corresponde a los CV de estacionamiento y de TRES HERMANOS

LONGITUD DE VIA ENTRE SEÑALES:

LONGITUD VIA 4: 440Mts.
LONGITUD VIA 4A: 190 Mts.
LONGITUD VIA 5: 390 Mts.
LONGITUD VIA 6: 535 Mts.
LONGITUD VIA 7: 367 Mts.
LONGITUD VIA 8: 387 Mts.
LONGITUD VIA 9: 378 Mts.
LONGITUD VIA 10: 316 Mts.
LONGITUD VIA 11: 316 Mts.

DISTANCIA ENTRE SEÑALES

S1/7 A LA SEÑAL S1/7-11 = 164 Mts.
S1/8 A LA SEÑAL S1/7-11 = 190 Mts.
S1/9 A LA SEÑAL S1/7-11 = 193 Mts.
S1/10 A LA SEÑAL S1/7-11 = 229 Mts.
S1/11 A LA SEÑAL S1/7-11 = 229 Mts.

LONGITUD DE ANDEN VIA 4: 249 Mts
LONGITUD DE ANDEN VIA 4A: 160 Mts.
LONGITUD DE ANDEN VIA 5: 390 Mts.

APARATOS - VALLADOLID - CAMPO GRANDE					
Nº	P.K.1	VEL.	Nº	P.K.1	VEL.
5	247,748	40,0	T1E	248,650	
7	247,834	40,0	18	248,912	30,0
9	247,923	40,0	16	248,944	30,0
11	247,976	40,0	14	248,971	30,0
13	248,309	40,0	12	248,976	30,0
19	248,363	30,0	10	248,980	50,0
21	248,402	30,0	8	249,017	30,0
15	248,434	40,0	6	249,129	30,0
23	248,434	30,0	4	249,200	50,0
25	248,466	30,0	2	249,381	40,0
17	248,476	40,0			

PARA CALCULAR LA LONGITUD DE VIAS ENTRE BALIZAS
SE RESTARAN 10 Mts. A LA LONGITUD TOTAL ENTRE SEÑALES.

SUBDIRECCION DE OPERACIONES NORTE

adif

GERENCIA DE AREA DE TRAFICO NORTE

ESTACION: VALLADOLID CAMPO GRANDE (10600)

LINEA: 100

KILOMETRO 248.651

FECHA: JUNIO / 2017

DESCRIPCION DEL PLANO:

ENCLAVAMIENTO ELECTRICO
VIAS Y ELEMENTOS I.S.E.

SEÑALES - TRES HERMANOS							
Nombre	P.K.	Nombre	P.K.	Nombre	P.K.	Nombre	P.K.
M1	186,465	M3	253,096	S1/2	253,807	E5	255,466
S2/11	186,850	S2/1	253,106	S1/1	253,916	IA4	255,936
S1/11	187,692	S2/2	253,236	M2	253,934	E2	256,721
E6	188,282	S2/4	253,292	R2	254,022	E1 RP	256,951
E'6	190,108	S2/6	253/292	E4	254,304	E'2	257,990
E1	252,746	S1/4	253,745	S1	254,975	D1	
R1	253,010	S1/6	253,745	S4	255,466		

APARATOS - TRES HERMANOS							
Nº	P.K.1	P.K.2	VEL.	Nº	P.K.1	P.K.2	VEL.
TPM1	186,671			10	253,872		50,0
1	253,030		50,0	8	254,002		50,0
3	253,157		50,0	104	255,657	186,312	45,0
5	253,175		50,0	6	255,723	186,286	50,0
7	253,223		50,0	CH1	255,890		50,0
14	253,816		50,0	4	255,966	186,621	50,0
12	253,872		50,0	2	256,051	186,706	50,0

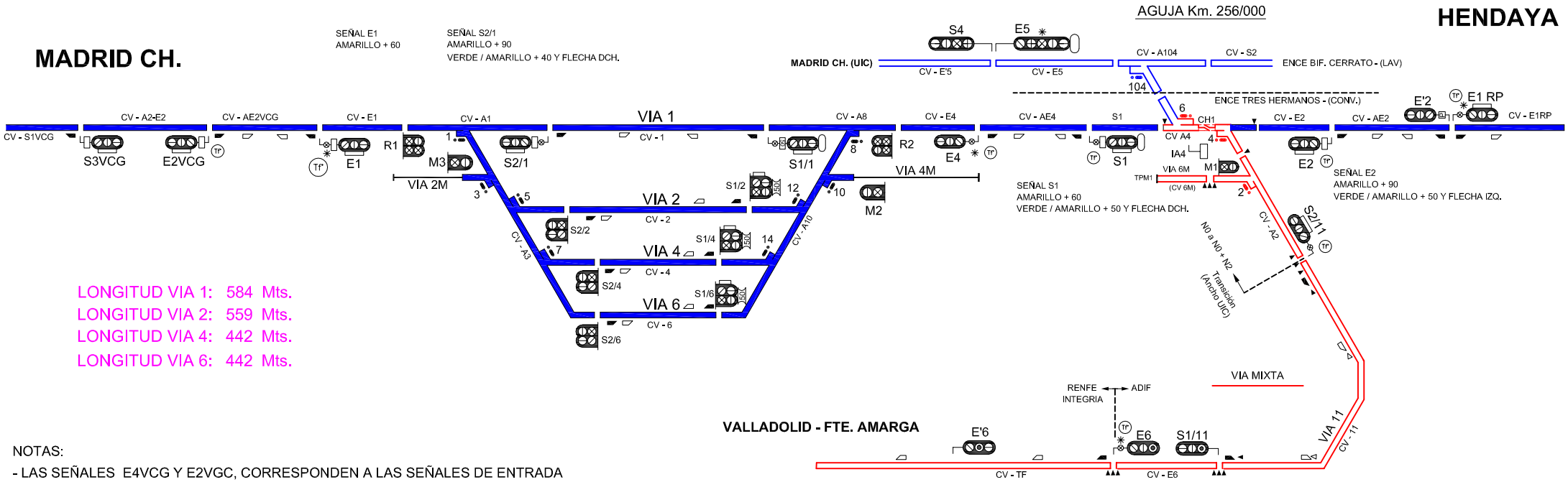

NOTAS:

- LAS SEÑALES E4VCG Y E2VGC, CORRESPONDEN A LAS SEÑALES DE ENTRADA E4 Y E2 DE VALLADOLID CAMPO GRANDE.
- LOS CIRCUITOS CV A4 - E4 Y CV A2 - E2, CORRESPONDEN A LOS CIRCUITOS DE ENTRADA Y DE AGUJAS DE VALLADOLID CAMPO GRANDE.

NOTA.
Linea Valladolid - Fte. Amarga no esta dada de alta.
Se comunicará su apertura, por Aviso de esta Subdirección.

SUBDIRECCION DE OPERACIONES NORTE adif GERENCIA DE AREA DE TRAFICO NORTE	ESTACION:	Apartadero - Cargadero de TRES HERMANOS (10601)	LINEA: 100 KILOMETRO: 253,000	FECHA: FEBRERO / 2016	DESCRIPCION DEL PLANO: ENCLAVAMIENTO ELECTRICO VIAS Y ELEMENTOS I.S.E.

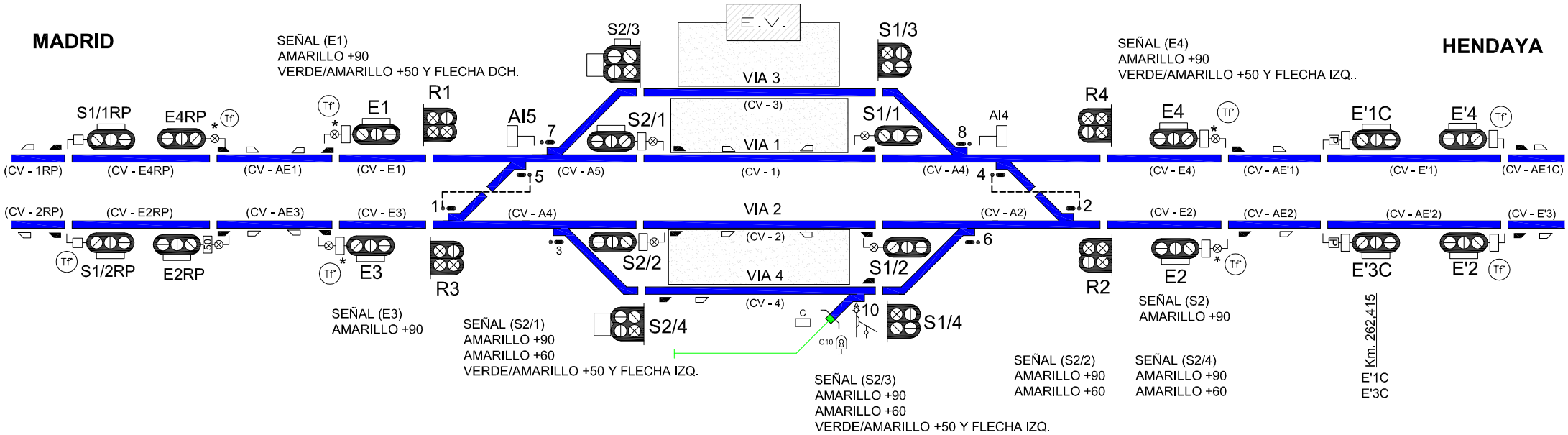

SEÑALES - CABEZON DE PISUERGA			
Nombre	P.K.	Nombre	P.K.
E3	260,250	S1/2	261,254
E1	260,250	S1/3	261,260
R3	260,500	S1/1	261,260
R1	260,500	IA4	261,400
IA5	260,600	R2	261,567
S2/4	260,672	R4	261,567
S2/2	260,672	E2	261,817
S2/3	260,705	E4	261,817
S2/1	260,705	E'2	263,617
S1/4	261,254	E'4	263,617

APARATOS - CABEZON DE PISUERGA			
Nº	MODELO	P.K.	VEL.
1		260,509	50,0
3		260,575	50,0
5		260,580	50,0
7		260,625	50,0
TOP.		261,000	
10		261,248	40,0
8		261,332	50,0
6		261,333	50,0
4		261,451	50,0
2		261,549	50,0

LONGITUD DE ANDEN VIA 3: 194,50 Mts.(Recrecido a 68 - 186,50 Mts.)

LONGITUD DE ANDEN VIAS 3 y 1: 197,80 Mts. (Recrecido a 55 - 186,50 Mts.)

LONGITUD DE ANDEN VIAS 2 y 4: 197,80 Mts. (Recrecido a 55 - 188,50 Mts.)

LONGITUD VIA 3: 540 Mts.
LONGITUD VIA 1: 605 Mts.
LONGITUD VIA 2: 645 Mts.
LONGITUD VIA 4: 538 Mts.

SUBDIRECCION DE OPERACIONES NORTE

adif

GERENCIA DE AREA DE TRAFICO NORTE

ESTACION: **Apartadero de CABEZON DE PISUERGA (10602)**

LINEA: 100

KILOMETRO: 261,126

FECHA: AGOSTO / 2016

DESCRIPCION DEL PLANO: ENCLAVAMIENTO ELECTRICO VIAS Y ELEMENTOS I.S.E.

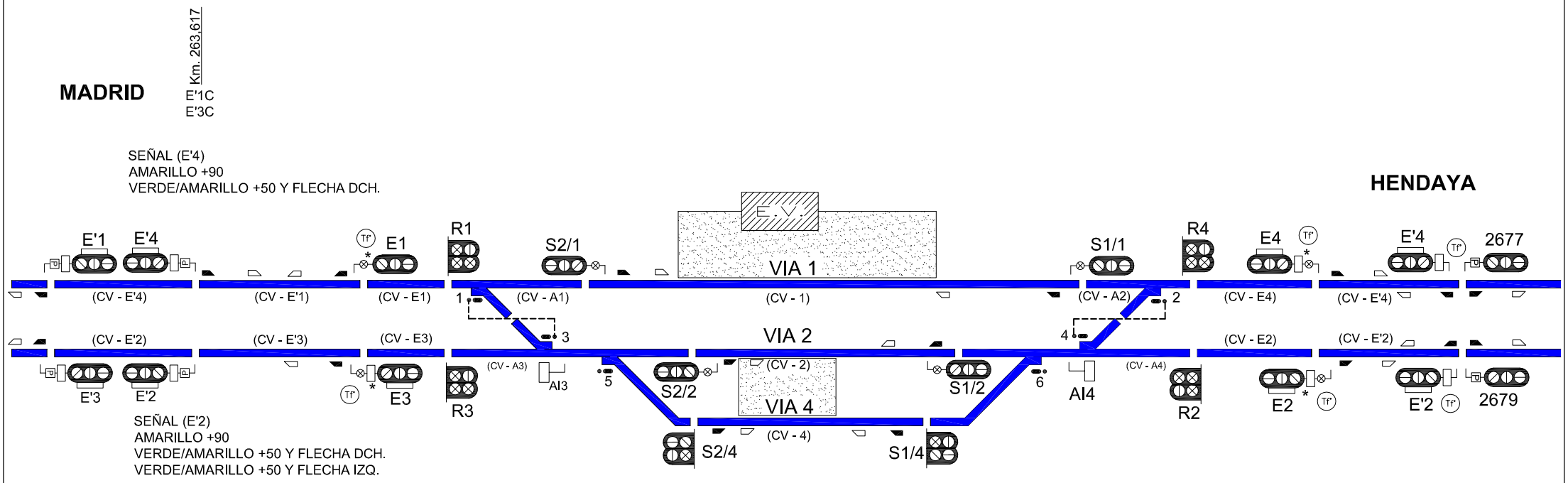

LONGITUD DE ANDEN VIA 1: 214,50 Mts. (Recrecido a 52 - 209,90 Mts.)
LONGITUD DE ANDEN VIAS 2 y 4: 92,90 Mts. (Recrecido a 53 - 87,00 Mts.)

LONGITUD VIA 1: 670 Mts.
LONGITUD VIA 2: 562 Mts.
LONGITUD VIA 4: 546 Mts.

SEÑALES - CORCOS - AGUILAREJO			
Nombre	P.K.	Nombre	P.K.
E'3	262,415	S1/1	265,308
E'1	262,415	R2	265,414
E'2CP	263,617	R4	265,414
E'4CP	263,617	S2/4	265,620
E3	264,175	S2/2	265,620
E1	264,175	E2	265,674
R3	264,425	E4	265,674
R1	264,425	2679	267,776
S2/1	264,541	2677	267,776
S1/4	265,217	E'2	267,776
S1/2	265,217	E'4	267,776

APARATOS - CORCOS - AGUILAREJO			
Nº	MODELO	P.K.	VEL.
1		264,445	30,0
3		264,517	30,0
5		264,535	30,0
6		265,294	30,0
4		265,324	30,0
2		265,396	30,0

SUBDIRECCION DE OPERACIONES NORTE

adif

GERENCIA DE AREA DE TRAFICO NORTE

ESTACION: **Apartadero de CORCOS – AGUILAREJO (10603)**

LINEA: 100

KILOMETRO: 265,119

FECHA: AGOSTO / 2016

DESCRIPCION DEL PLANO: ENCLAVAMIENTO ELECTRICO VIAS Y ELEMENTOS I.S.E.

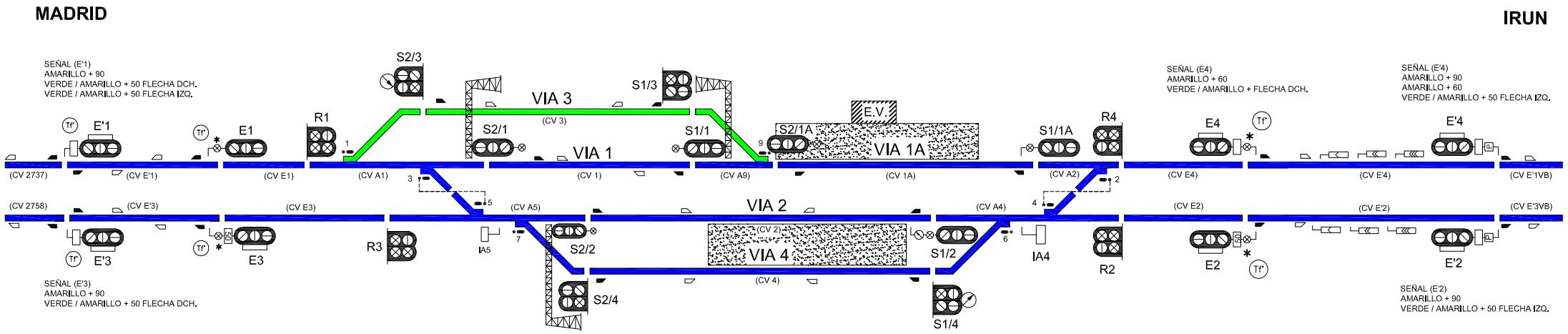

SEÑALES - DUEÑAS					
Nombre	P.K.	Nombre	P.K.	Nombre	P.K.
E'1	275,734	S2/1	278,248	IA4	279,018
E'3	275,734	S2/4	278,326	S1/1A	278,982
E1	277,780	S2/2	278,326	R4	279,150
E3	277,780	S1/1	278,707	R2	279,150
R1	278,042	S1/3	278,707	E4	279,404
S2/3	278,138	S2/1A	278,809	E2	279,404
R3	278,165	S1/2	278,935	E'4	281,246
IA5	278,240	S1/4	278,935	E'2	281,246

APARATOS - DUEÑAS			
Nº	MODELO	P.K.1	VEL.
1	0,09 - CR	278,062	50,0
3	0,09 - CR	278,165	50,0
5	0,09 - CR	278,236	50,0
7	0,09 - CR	278,244	50,0
9	0,09 - CR	278,789	50,0
6	0,09 - CR	279,009	50,0
4	0,09 - CR	279,039	50,0
2	0,09 - CR	279,130	50,0

LONGITUD VIA 1: 459 Mts.
LONGITUD VIA 1A: 275 Mts.
LONGITUD VIA 2: 609 Mts.
LONGITUD VIA 3: 569 Mts.
LONGITUD VIA 4: 609 Mts.

LONGITUD DE ANDEN VIA 1A: 176,00 Mts. (Recrecido a 55 - 176,00 Mts.)
LONGITUD DE ANDEN VIAS 2 y 4: 191,00 Mts. (Recrecido a 55 - 160,00 Mts.)

SUBDIRECCION DE OPERACIONES NORTE adif GERENCIA DE AREA DE TRAFICO NORTE	ESTACION: Apartadero de DUEÑAS (10605)	LINEA: 100 KILOMETRO: 278,827	FECHA: MARZO / 2016	DESCRIPCION DEL PLANO: ENCLAVAMIENTO ELECTRICO VIAS Y ELEMENTOS I.S.E.

LONGITUD VIA 1: 543 Mts.	LONGITUD VIA 7: 750 Mts.	LONGITUD VIA 15: 598 Mts.	LONGITUD VIA 23: 424 Mts.
LONGITUD VIA 2: 626 Mts.	LONGITUD VIA 9: 821 Mts.	LONGITUD VIA 17: 565 Mts.	LONGITUD VIA 25: 412 Mts.
LONGITUD VIA 3: 593 Mts.	LONGITUD VIA 11: 910 Mts.	LONGITUD VIA 19: 474 Mts.	LONGITUD VIA 27: 260 Mts.
LONGITUD VIA 5: 790 Mts.	LONGITUD VIA 13: 524 Mts.	LONGITUD VIA 21: 443 Mts.	LONGITUD VIA 29: 260 Mts.

LONGITUD DE ANDEN VIA 2:	498,00 Mts.
LONGITUD DE ANDEN VIAS 1 y 3:	328,00 Mts.

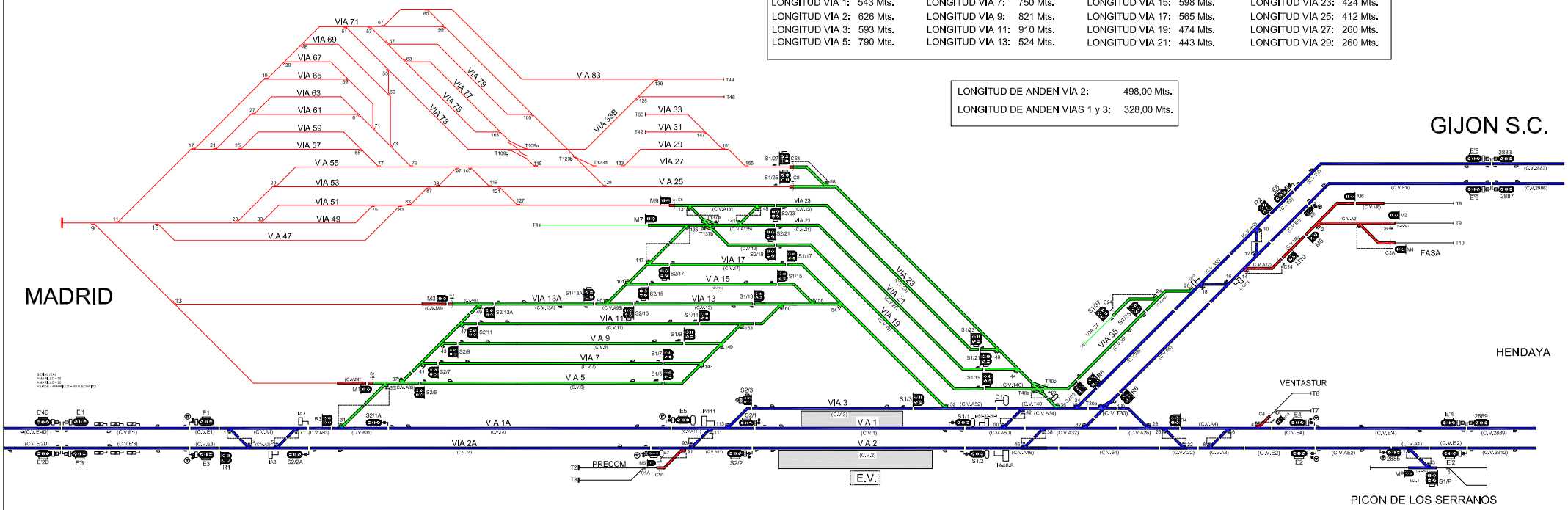

SEÑALES - VENTA DE BAÑOS							
Nombre	P.K.	Nombre	P.K.	Nombre	P.K.	Nombre	P.K.
E'4D	279,404	E7	284,525	S1/27	285,303	M10	286,175
E'2D	279,404	S1/13A	284,619	S1/25	285,303	R2	286,262
E'1	281,246	E5	284,625	S1/15	285,327	M8	286,352
E'3	281,246	S2/13	284,717	S1/17	285,375	M6	286,388
E3	283,075	S2/2	284,720	S1/3	285,421	M2	286,433
E1	283,075	IA111	284,725	S1/23	285,450	M4	286,433
R1	283,325	S2/15	284,760	S1/21	285,495	M12	286,433
IA3	283,540	S2/3	284,815	S1/1	285,496	E6	286,512
S2/2A	283,595	S2/1	284,815	IA50-32-.	285,512	E2	286,664
IA7	283,750	M7	284,825	S1/2	285,527	E8	286,664
R3	283,914	M9	284,846	IA46-8	285,537	E4	286,664
M1	283,924	S2/17	284,855	S1/19	285,552	2887	288,670
S2/1A	284,012	S1/5	284,871	S2/35	285,660	2883	288,670
S2/5	284,102	S1/7	284,871	R8	285,750	E'8	288,670
M3	284,122	S1/9	284,972	R6	285,812	E'6	288,670
S2/7	284,140	S2/19	285,010	S1/37	285,866	2889	288,868
S2/9	284,176	S2/23	285,042	S1/35	285,866	E'4	288,872
S2/11	284,220	S2/21	285,042	A118	286,025	E'2	288,900
S2/13A	284,230	S1/11	285,098	IA12/14	286,096	D3	570,922
M5	284,525	S1/13	285,214	R4	286,150	D1	

APARATOS - VENTA DE BAÑOS											
Nº	MODELO	P.K.1	VEL.	Nº	MODELO	P.K.1	VEL.	Nº	MODELO	P.K.1	VEL.
1		283,345	50,0	131		284,866	30,0	34		285,670	50,0
3		283,416	50,0	135		284,900	30,0	32		285,675	40,0
5		283,473	50,0	T137		284,947	30,0	T30a		285,755	30,0
7		283,545	50,0			284,911		T30b		285,791	30,0
		283,619		141		284,952	30,0	28		285,912	50,0
C1		283,930		143		284,956	30,0	26		285,921	50,0
31		283,932	40,0	145		285,024	30,0	24		285,951	40,0
35		284,014	40,0	149		285,057	30,0	22		285,991	50,0
37		284,023	30,0	153		285,183	30,0	T6		286,000	
41		284,060	30,0	60		285,299	30,0	T7		286,000	
43		284,096	30,0	T46		285,300		20		286,022	40,0
T3		284,100		T44		285,300		18		286,028	40,0
T2		284,100		C8		285,310		16		286,094	40,0
C3		284,130		58		285,388	30,0	14		286,099	40,0
47		284,139	30,0	56		285,412	30,0	12		286,154	40,0
49		284,212	30,0	54		285,460	40,0	10		286,244	40,0
T4		284,400		T5		285,500		8		286,254	50,0
91		284,615	60,0	52		285,506	40,0	4		286,322	30,0
93		284,623	60,0	50	DSH-P-60-318-0.11-CC-TC	285,524	50,0	6		286,324	50,0
95		284,637	30,0	48		285,535	30,0	2		286,370	30,0
101		284,680	30,0	46		285,547	50,0	2A		286,375	30,0
T42		284,700		44		285,580	30,0	C6		286,413	
T60		284,700		T40		285,582	30,0	T10		287,000	
111		284,714	60,0			285,616		T9		287,000	
113		284,735	40,0	42		285,607	50,0	T8		287,000	
117		284,775	30,0	38	DSH-P-60-318-0.11-CC-TC	285,626	50,0				
C5		284,852		36		285,665	30,0				

SUBDIRECCION DE OPERACIONES NORTE adif GERENCIA DE AREA DE TRAFICO NORTE	ESTACION: VENTA DE BAÑOS (11000)	LINEA: 130 KILOMETRO: 000 / 000	LINEA: 100 KILOMETRO: 285,309	FECHA: MARZO /2016	DESCRIPCION DEL PLANO: ENCLAVAMIENTO ELECTRICO VIAS Y ELEMENTOS I.S.E.

SEÑALES - MAGAZ							
Nombre	P.K.	Nombre	P.K.	Nombre	P.K.	Nombre	P.K.
E'7	5,782	2912	291,105	IA5-7	293,485	E2	294,930
E'5	5,782	2914	291,385	S2/4	293,563	E4	294,930
57	5,782	E1	292,985	S2/2	293,563	2967	296,799
59	5,782	E3	292,985	S1/1	294,210	E'2	296,799
E'5	5,782	R1	293,320	IA4	294,215	E'4	296,799
E7	7,620	R3	293,320	S1/2	294,280	IS1/4	
E'1	291,095	IA1	293,337	S1/4	294,280	IS1/2	
E'3	291,095	S2/1	293,430	R2	294,622	IS1/1	

APARATOS - MAGAZ				
Nº	Modelo	P.K.1	P.K.2	VEL.
1		293,331	7,939	50,0
3		293,343		50,0
5		293,414		50,0
7		293,481	8,236	50,0
9		293,489		50,0
6		294,200		60,0
4		294,510		30,0
2		294,600		30,0

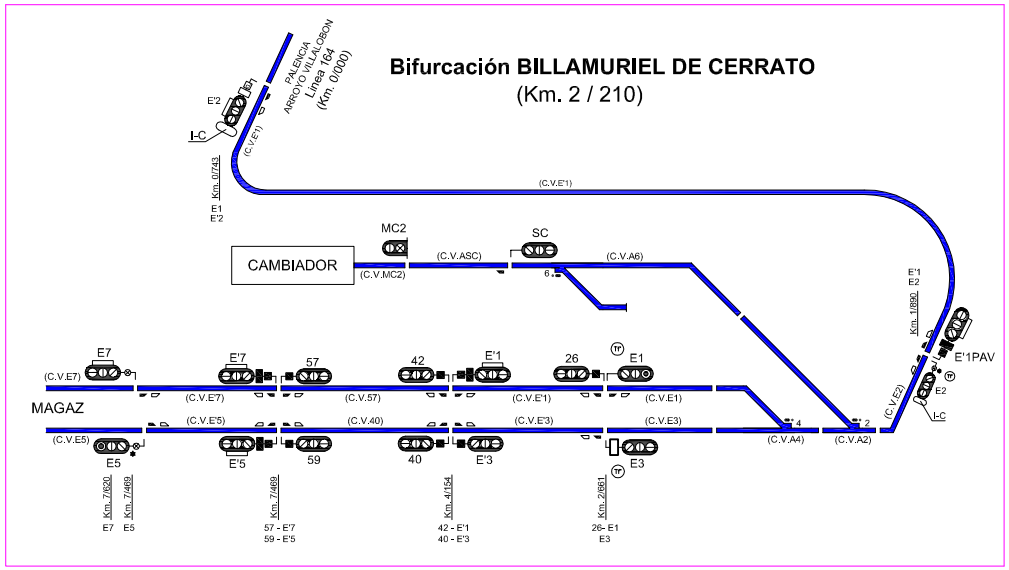

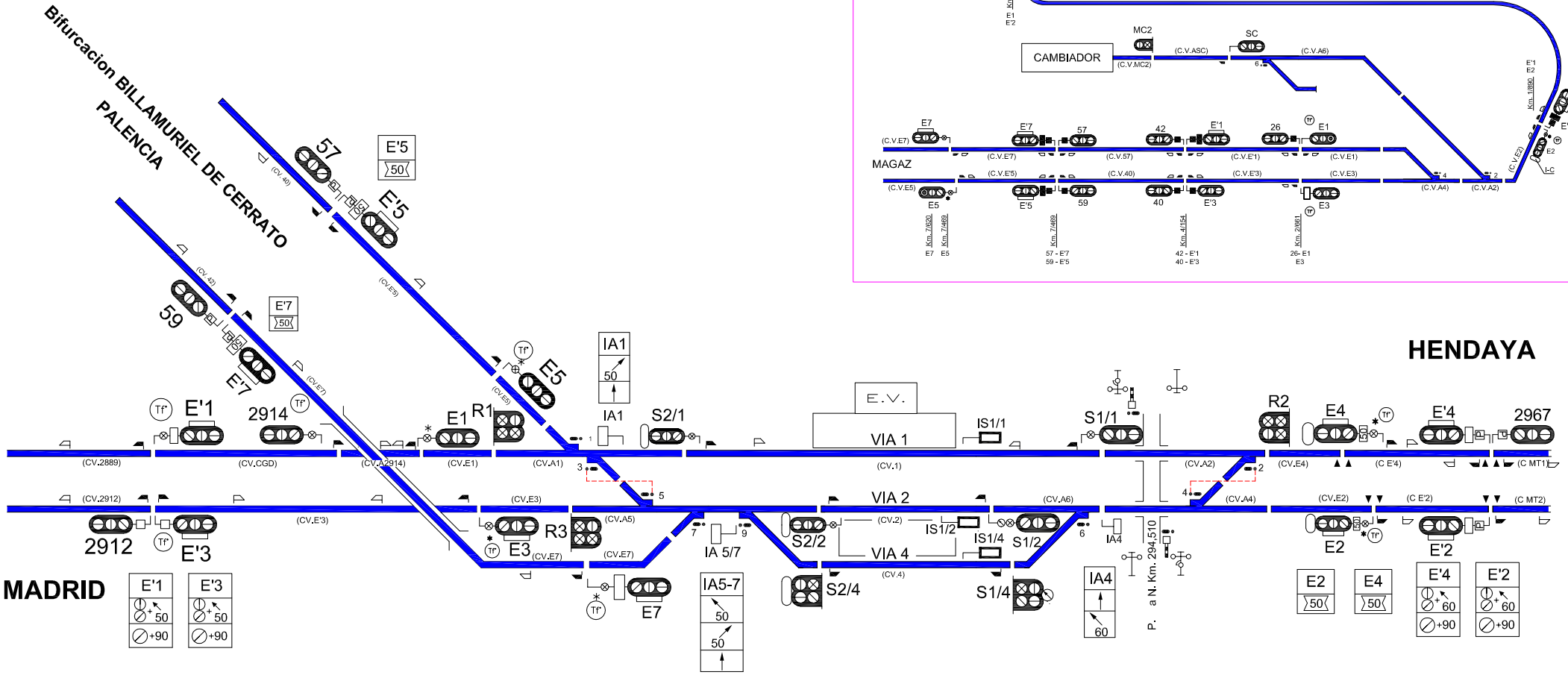

LONGITUD DE ANDEN VIA 1: 215,00 Mts. (Recrecido a 68 - 215,00 Mts.)

LONGITUD DE ANDEN VIAS 2 y 4: 215,00 Mts. (Recrecido a 68 - 215,00 Mts.)

LONGITUD VIA 1: 1038 Mts.

LONGITUD VIA 2: 690 Mts.

LONGITUD VIA 4: 693 Mts.

SUBDIRECCION DE OPERACIONES NORTE adif GERENCIA DE AREA DE TRAFICO NORTE	ESTACION: Apartadero de MAGAZ (11004)	LINEA: 164 KILOMETRO: 8,466	LINEA: 100 KILOMETRO: 293,859	FECHA: MARZO/2016	DESCRIPCION DEL PLANO: ENCLAVAMIENTO ELECTRICO VIAS Y ELEMENTOS I.S.E.

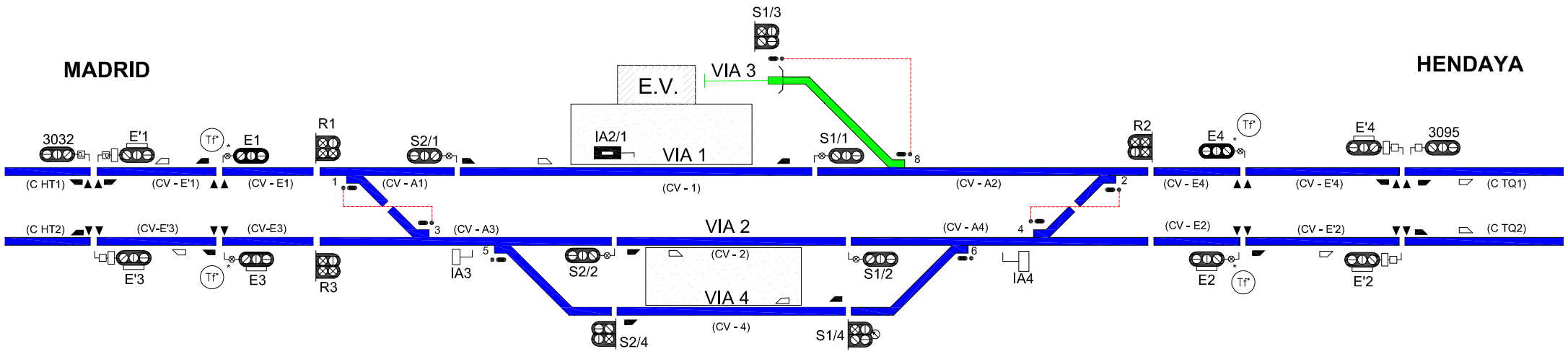

SEÑALES - TORQUEMADA			
Nombre	P.K.	Nombre	P.K.
3032	303,188	S1/1	306,213
E'3	303,188	S1/3	306,228
E'1	303,188	S1/2	306,260
E3	305,205	S1/4	306,265
E1	305,205	IA4	306,336
R3	305,487	R2	306,453
R1	305,487	E2	306,733
S2/1	305,597	E4	306,733
IA3	305,602	3095	309,593
S2/4	305,682	E'2	309,593
S2/2	305,706	E'4	309,593
IS2/1	305,893		

APARATOS - TORQUEMADA			
Nº	Modelo	P.K.1	VEL.
1		305,522	30,0
3		305,592	30,0
5		305,606	30,0
8		306,283	30,0
6		306,333	30,0
4		306,347	30,0
2		306,418	30,0

LONGITUD VIA I: 730 Mts.
LONGITUD VIA II: 602 Mts.
LONGITUD VIA 4: 598 Mts.

LONGITUD DE ANDEN VIA I: 207 Mts.
LONGITUD DE ANDEN VIA II: 198 Mts.

SUBDIRECCION DE OPERACIONES NORTE adif GERENCIA DE AREA DE TRAFICO NORTE	ESTACION: Apartadero de TORQUEMADA (11005)	LINEA: 100 KILOMETRO: 306,005	FECHA: MARZO/2016	DESCRIPCION DEL PLANO: ENCLAVAMIENTO ELECTRICO VIAS Y ELEMENTOS I.S.E.

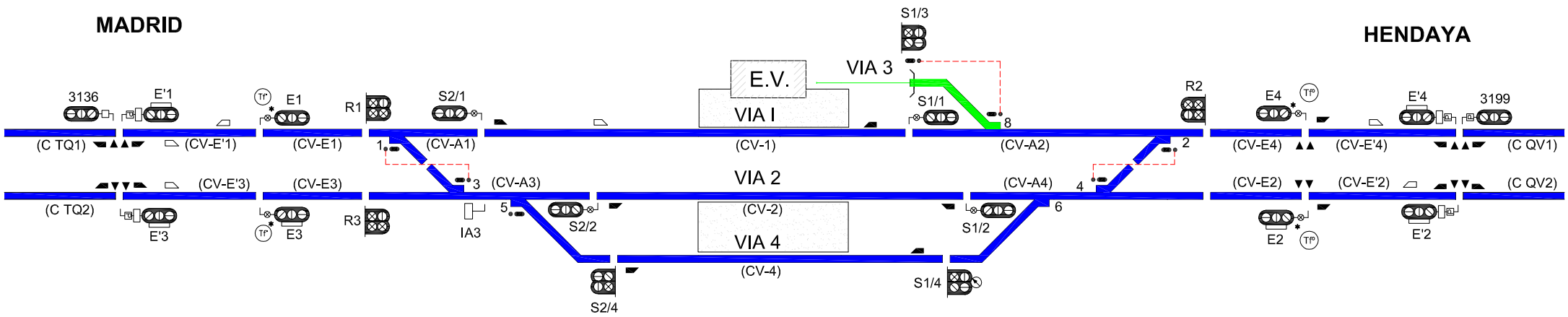

SEÑALES - QUINTANA DEL P.			
Nombre	P.K.	Nombre	P.K.
3136	313,516	S1/3	317,164
E'3	313,516	S1/1	317,216
E'1	313,516	S1/4	317,228
E3	316,136	S1/2	317,230
E1	316,136	IA4	317,305
R3	316,418	R2	317,420
R1	316,418	E2	317,670
S2/1	316,529	E4	317,670
IA3	316,534	E'2	320,016
S2/4	316,613	3199	320,016
S2/2	316,620	E'4	320,016

APARATOS - QUINTANA DEL P.			
Nº	Modelo	P.K.1	VEL.
1		316,453	30,0
3		316,522	30,0
5		316,542	30,0
8		317,223	30,0
6		317,290	30,0
4		317,328	30,0
2		317,398	30,0

LONGITUD VIA I: 652 Mts.
LONGITUD VIA II: 615 Mts.
LONGITUD VIA 4: 627 Mts.

LONGITUD DE ANDEN VIA 1: 242,00 Mts. (Recrecido a 68 - 200,00 Mts.)
LONGITUD DE ANDEN VIAS 2/4: 225,00 Mts. (Recrecido a 68 - 200,00 Mts.)

SUBDIRECCION DE OPERACIONES NORTE adif GERENCIA DE AREA DE TRAFICO NORTE	ESTACION: Apartadero de QUINTANA DEL P. (11006)	LINEA: 100 KILOMETRO: 316,952	FECHA: MARZO / 2016	DESCRIPCION DEL PLANO: ENCLAVAMIENTO ELECTRICO VIAS Y ELEMENTOS I.S.E.

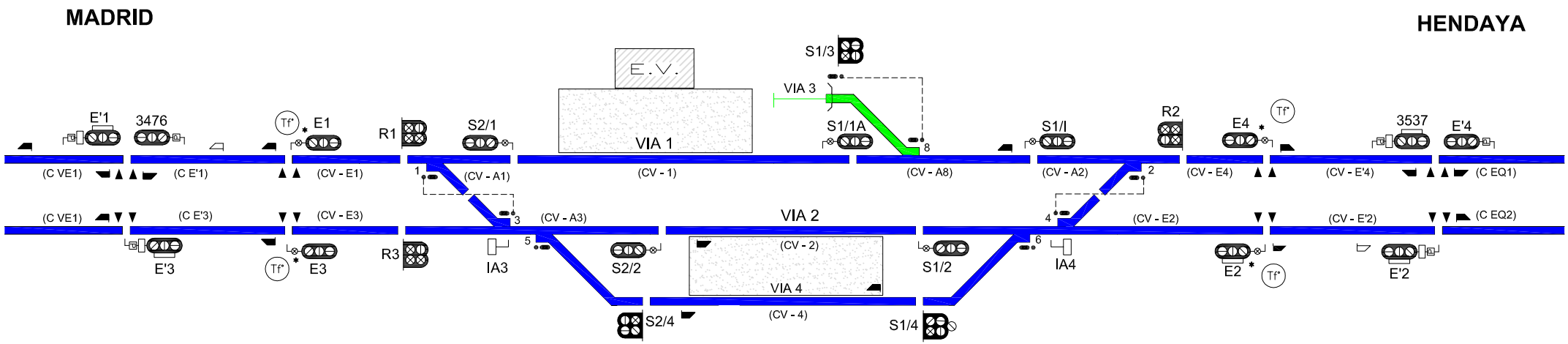

SEÑALES - ESTEPAR			
Nombre	P.K.	Nombre	P.K.
3476	347,650	S1/3	350,708
E'3	347,650	S1/2	350,836
E'1	347,650	S1/4	350,860
E3	349,788	S1/1	350,945
E1	349,788	IA4	350,955
R3	350,066	R2	351,083
R1	350,066	E2	351,357
S2/1	350,180	E4	351,357
IA3	350,190	3537	353,745
S2/4	350,264	E'2	353,745
S2/2	350,286	E'4	353,745
S1/1A	350,681		

APARATOS - ESTEPAR			
Nº	Modelo	P.K.1	VEL.
1		350,103	
3		350,176	
5		350,202	
8		350,769	
6		350,926	
4		350,969	
2		351,040	

LONGITUD VIA I: 544/804 Mts.
LONGITUD VIA II: 608 Mts.
LONGITUD VIA 3: 252 Mts.
LONGITUD VIA 4: 612 Mts.

LONGITUD DE ANDEN VIA 1: 197,00 Mts.
LONGITUD DE ANDEN VIAS 2 y 4: 197,00 Mts.

SUBDIRECCION DE OPERACIONES NORTE adif GERENCIA DE AREA DE TRAFICO NORTE	ESTACION: Apartadero de ESTEPAR (11010)	LINEA: 100 KILOMETRO: 350,436	FECHA: MARZO / 2016	DESCRIPCION DEL PLANO: ENCLAVAMIENTO ELECTRICO VIAS Y ELEMENTOS I.S.E.

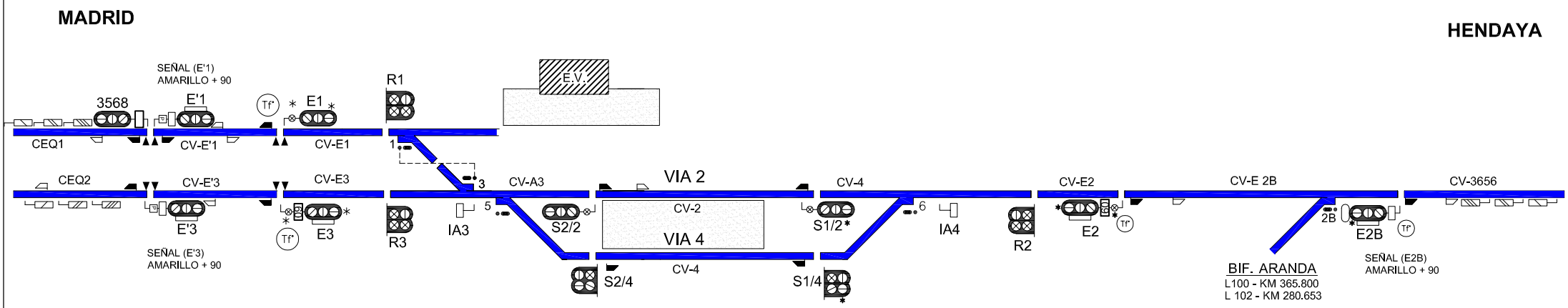

NOTA:

EL CV E2B, se corresponde con los CV AE1B, CV E1B y CV A2B de BIF. ARANDA

SEÑALES - QUINTANILLEJA			
Nombre	P.K.	Nombre	P.K.
3568	356,797	S2/4	359,602
E'3	356,797	S2/2	359,610
E'1	356,797	S1/2	360,170
E3	359,104	S1/4	360,183
E1	359,104	IA4	360,268
R1	359,384	R2	360,560
R3	359,384	E2	360,810
IA3	359,522	E2B	362,831

APARATOS - QUINTANILLEJA			
Nº	P.K.1	P.K.2	VEL.
1	359,424		60,0
3	359,515		60,0
6	360,260		60,0
2B	362,800		60,0

LONGITUD DE ANDEN VIA 1: 230,00 Mts.

LONGITUD DE ANDEN VIAS 2 y 4: 230,00 Mts.

LONGITUD VIA 2: 584 Mts.

LONGITUD VIA 4: 568 Mts.

SUBDIRECCION DE OPERACIONES NORTE adif GERENCIA DE AREA DE TRAFICO NORTE	ESTACION: Apartadero de QUINTANILLEJA (11011)	LINEA: 100 KILOMETRO 359.915	FECHA: NOVIEMBRE / 2016	DESCRIPCION DEL PLANO: ENCLAVAMIENTO ELECTRICO VIAS Y ELEMENTOS I.S.E.

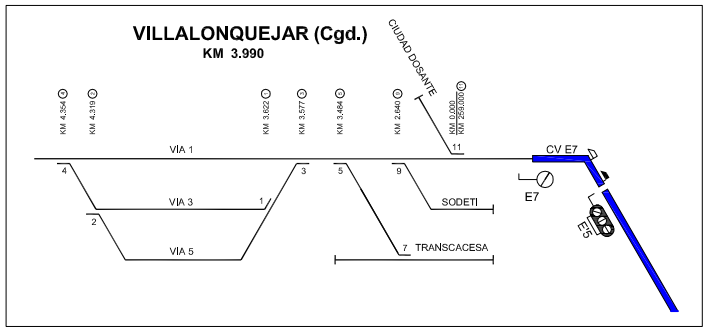

SEÑALES - BURGOS - ROSA DE LIMA									
Nombre	P.K.	Nombre	P.K.	Nombre	P.K.	Nombre	P.K.	Nombre	P.K.
E'7	368,744	S4	371,300	IA11	372,763	S1/2	373,910	E4	374,662
E'3	368,966	S2	371,500	S2/4	372,985	S1/4	373,945	E'2	376,650
E'1	368,966	E7	372,268	S2/1	373,018	IA8	374,167	E'4	376,650
E'5	369,114	E9	372,436	S2/2	373,018	S1/5	374,202	IA5	
E5	370,730	R1	372,518	S2/3	373,035	R2	374,405		
E3	370,730	S2/5	372,518	S2/3	373,832	R4	374,412		
E1	370,730	R3	372,686	S1/3	373,895	E2	374,655		

APARATOS - BURGOS - ROSA DE LIMA							
Nº	MODELO	P.K.1	VEL.	Nº	MODELO	P.K.1	VEL.
20	DSH-P-60-318-0,11-CC	373,852	60,0	6	DSH-P-60-1500-0,042-CR	374,222	100,0
18	DSH-P-60-500-0,071-CR	373,915	60,0	4	DSH-P-60-318-0,11-CC	374,299	50,0
16	DSH-P-60-500-0,071-CR	373,991	60,0	2	DSH-P-60-1500-0,042-CR	374,392	100,0
14	DSH-P-60-500-0,071-CR	374,035	60,0				
12	DSH-P-60-318-0,09-CR	374,093	50,0				
10	DSH-P-60-318-0,09-CR	374,167	50,0				
8	DSH-P-60-318-0,11-CC	374,172	50,0				

Villalonquejar

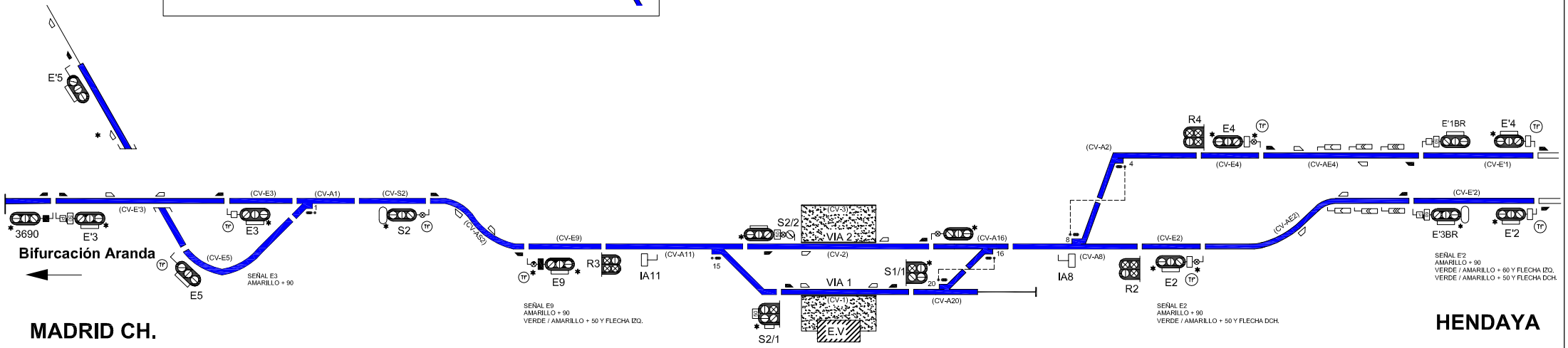

NOTAS:

- Las señales E'1BR y E'3BR se corresponden con las señales E'1 y E'3 de Bif. Rubena - Ag. Km 377,3, respectivamente.
- Los CV EV'1 y CV E'3BR se corresponden con los CV E'1 y CV E'3 de Bif. Rubena - Ag. Km . 373,3, respectivamente.

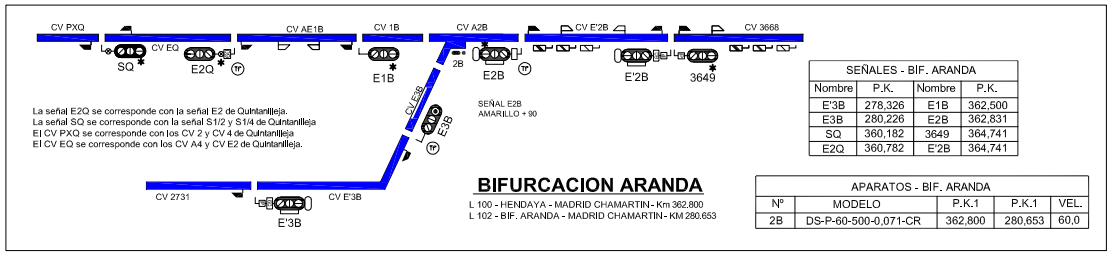

SEÑALES - BIF. ARANDA			
Nombre	P.K.	Nombre	P.K.
E'3B	278,326	E1B	362,500
E3B	280,226	E2B	362,831
SQ	360,182	3649	364,741
E2Q	360,782	E'2B	364,741

APARATOS - BIF. ARANDA				
Nº	MODELO	P.K.1	P.K.1	VEL.
2B	DS-P-60-500-0,071-CR	362,800	280,653	60,0

LONGITUD DE ANDEN VIA 1: 420 Mts.

LONGITUD DE ANDEN VIAS 2 y 3: 420 Mts.

LONGITUD VIA 1: 800 Mts.
LONGITUD VIA 2: 875 Mts.
LONGITUD VIA 3: 840 Mts.
LONGITUD VIA 4: 945 Mts.
LONGITUD VIA 5: 1.200 Mts.

SUBDIRECCION DE OPERACIONES NORTE

adif

GERENCIA DE AREA DE TRAFICO NORTE

ESTACION: BURGOS ROSA DE LIMA (11014)

LINEA: 100

KILOMETRO: 373.450

FECHA: OCTUBRE / 2016

DESCRIPCION DEL PLANO:

ENCLAVAMIENTO ELECTRICO VIAS Y ELEMENTOS I.S.E.

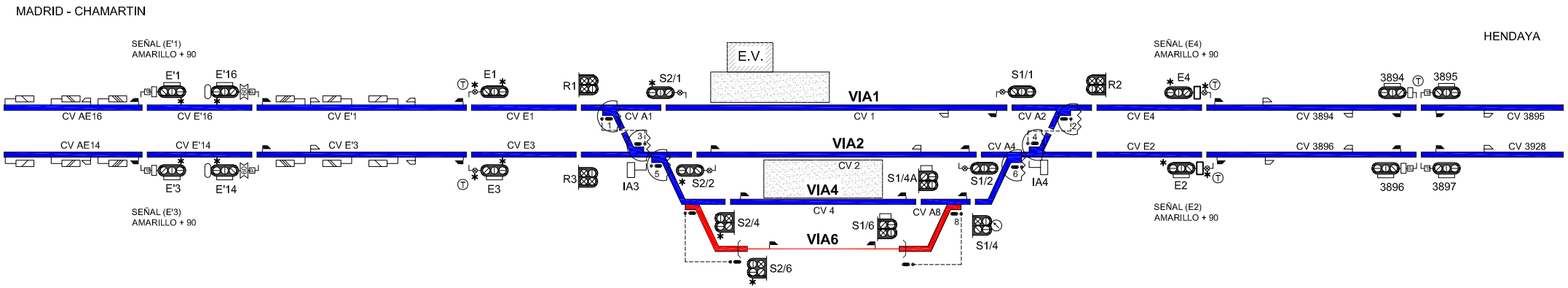

AGUJAS CON CALENTADOR DE AGUJA

LONGITUD VIA 1: 722 Mts.

LONGITUD VIA 2: 530 Mts.

LONGITUD VIA 4: 432/510 Mts.

LONGITUD VIA 6: 413 Mts.

LONGITUD DE ANDEN VIA 1: 200,00 Mts.

LONGITUD DE ANDEN VIAS 2 y 4: 200,00 Mts.

SEÑALES - QUINTANAPALLA					
Nombre	P.K.	Nombre	P.K.	Nombre	P.K.
E'3	382,375	S2/2	385,985	S1/1	386,612
E'1	382,375	S2/6	386,028	R2	386,735
E3	384,242	S2/4	386,028	E2	387,012
E1	384,242	S1/4A	386,450	E4	387,012
R3	384,492	S1/6	386,450	3896	389,545
R1	384,492	S1/2	386,520	3894	389,545
S2/1	384,610	S1/4	386,541		
IA3	384,618	IA4	386,610		

APARATOS - QUINTANAPALLA			
Nº	P.K.1	P.K.2	VEL.
1	384,532		
3	384,602		
5	384,622	385,897	
7	384,684	385,959	
8	386,511		
6	386,607		
4	386,625		
2	386,697		

SUBDIRECCION DE OPERACIONES NORTE adif GERENCIA DE AREA DE TRAFICO NORTE	ESTACION: Apartadero de QUINTANAPALLA (11103)	LINEA: 100 KILOMETRO 384,625 385,900	FECHA: FEBRERO / 2016	DESCRIPCION DEL PLANO: ENCLAVAMIENTO ELECTRICO VIAS Y ELEMENTOS I.S.E.

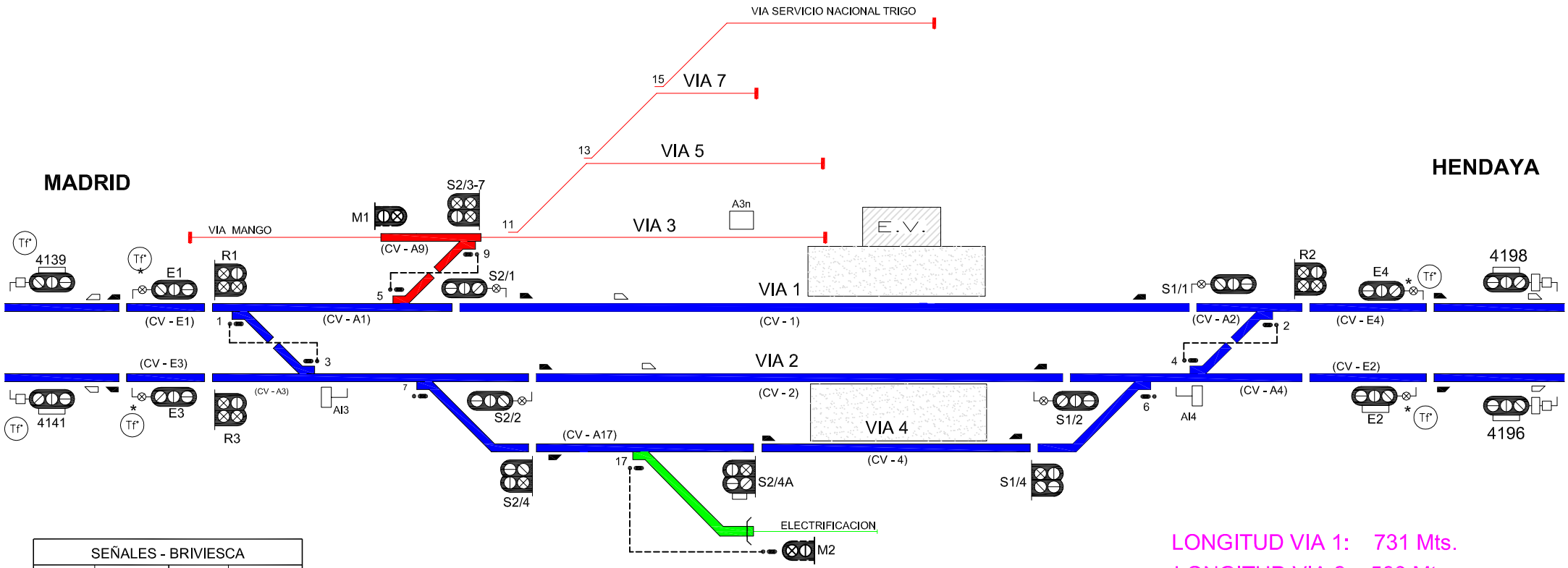

SEÑALES - BRIVIESCA			
Nombre	P.K.	Nombre	P.K.
4138	413,948	M2	416,696
4140	413,948	S2/4A	416,700
4141	413,948	S1/4	417,157
4139	413,948	S1/2	417,157
E3	416,042	IA4	417,228
E1	416,042	S1/1	417,228
R3	416,292	R2	417,343
R1	416,292	E2	417,620
M1	416,453	E4	417,620
S2/1	416,492	4195	419,620
S2/3-7	416,513	4196	419,620
S2/4	416,556	4198	419,620
S2/2	416,569		

APARATOS - BRIVIESCA			
Nº	Modelo	P.K.1	VEL.
1		416,311	
3		416,380	
5		416,425	
7		416,490	
9		416,507	
17		416,642	
6		417,227	
4		417,241	
2		417,311	

LONGITUD VIA 1: 731 Mts.
LONGITUD VIA 2: 583 Mts.
LONGITUD VIA 3: 300 Mts.
LONGITUD VIA 4: 591 Mts.
LONGITUD VIA 5: 250 Mts.

LONGITUD DE ANDEN VIA 1: 335,00 Mts. (Recrecido a 68 - 200,00 Mts.)

LONGITUD DE ANDEN VIAS 2 y 4: 334,00 Mts. (Recrecido a 68 - 200,00 Mts.)

SUBDIRECCION DE OPERACIONES NORTE adif GERENCIA DE AREA DE TRAFICO NORTE	ESTACION: Apartadero - Cargadero de BRIVIESCA (11109)	LINEA: 100 KILOMETRO: 416,884	FECHA: MARZO / 2016	DESCRIPCION DEL PLANO: ENCLAVAMIENTO ELECTRICO VIAS Y ELEMENTOS I.S.E.

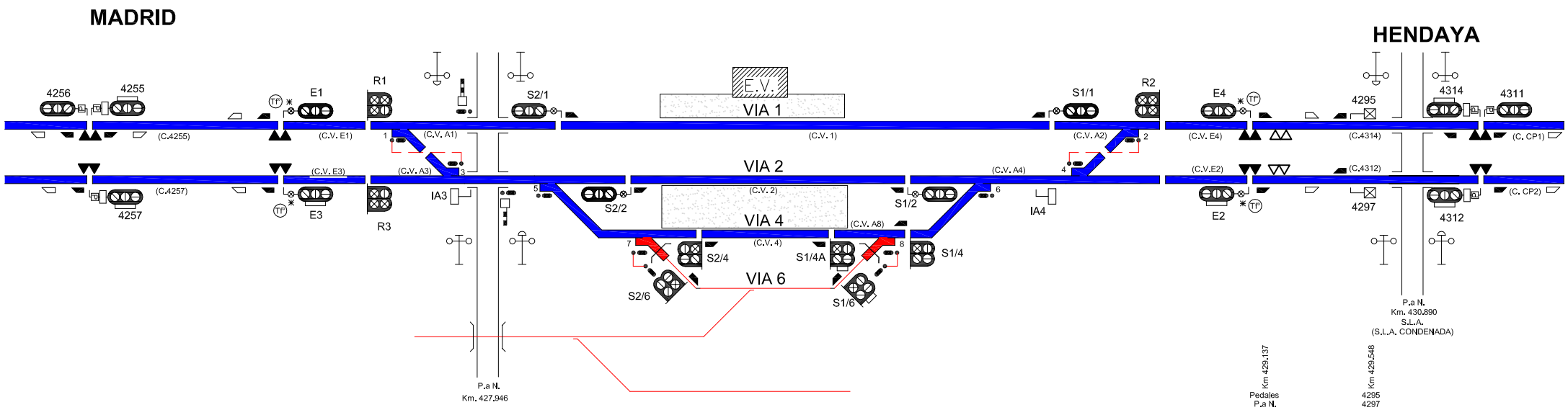

SEÑALES - CALZADA DE BUREBA			
Nombre	P.K.	Nombre	P.K.
4256	425,545	S1/6	428,289
4257	425,545	S1/4A	428,289
4255	425,545	S1/4	428,594
E3	427,587	S1/2	428,594
E1	427,587	IA4	428,654
R3	427,840	S1/1	428,657
R1	427,840	R2	428,768
IA3	427,950	E2	429,073
S2/1	427,979	E4	429,073
S2/2	428,021	4311	431,119
S2/6	428,068	4312	431,119
S2/4	428,071	4314	431,119

APARATOS - CALZADA DE BUREBA			
Nº	Modelo	P.K.1	VEL.
1		427,857	
3		427,928	
5		427,953	
7		428,020	
8		428,350	
6		428,660	
4		428,677	
2		428,754	

LONGITUD VIA 1: 673 Mts.
LONGITUD VIA 2: 568 Mts.
LONGITUD VIA 4: 513 Mts.
LONGITUD VIA 6: 250 Mts.

LONGITUD DE ANDEN VIA 1: 240,00 Mts.

LONGITUD DE ANDEN VIAS 2 y 4: 240,00 Mts.

SUBDIRECCION DE OPERACIONES NORTE

adif

GERENCIA DE AREA DE TRAFICO NORTE

ESTACION: Apartadero de CALZADA DE BUREBA (11110)

LINEA: 100

KILOMETRO: 428,180

FECHA: ABRIL / 2016

DESCRIPCION DEL PLANO: ENCLAVAMIENTO ELECTRICO VIAS Y ELEMENTOS I.S.E.

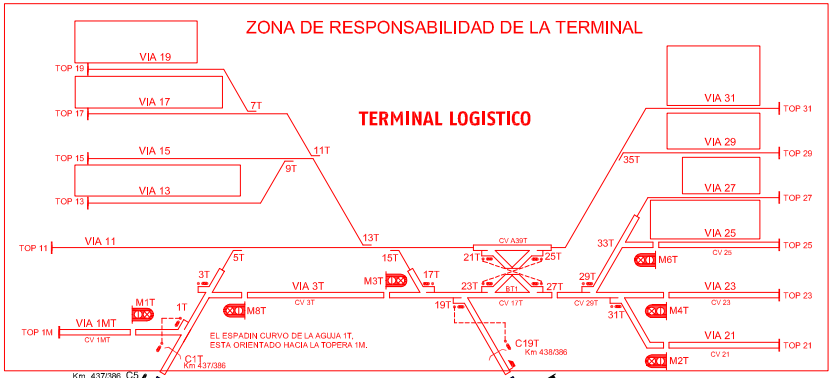

SEÑALES - PANCORBO					
Nombre	P.K.	Nombre	P.K.	Nombre	P.K.
E'3	434,811	E5	438,448	IS2/1	439,468
E'1	434,811	E7	438,515	S2/6	439,540
E3	436,834	IA9	438,535	S2/4	439,540
E1	436,834	M6T	438,581	S1/6	439,793
4368	436,834	M2T	438,581	S1/4	439,796
R1	437,199	M4T	438,581	S1/2	439,838
R3	437,199	IA11	438,609	S1/1	439,899
IA3	437,297	S2/2A	438,629	IA4	439,906
S2	437,314	S2/1	438,884	R4	440,010
S4	437,382	S1/2A	439,097	R2	440,010
S2/T	437,418	M1	439,157	E2	440,212
M1T	437,491	S2/2	438,183	E4	440,260
M8T	437,557	S2/4A	439,214	4417	441,722
M3T	438,243	M3	439,217	E'2	441,722
S1T	438,403	IS2/2	439,468	E'4	441,722

APARATOS - PANCORBO							
Nº	Modelo	P.K.1	VEL.	Nº	Modelo	P.K.1	VEL.
1		437,219	50	9		438,535	50
3		437,294	50	11		438,609	50
5		437,301	50	TOP M1		438,834	
1T	DS-C-54-318-0.09-CR	437,521	50	TOP M3		438,834	
3T	DS-C-54-318-0.09-CR	437,527	50	13		439,115	30
TOP 1M		438,265		15		439,204	30
17T	DS-C-54-318-0.09-CR	438,293	50	17		439,267	30
19T	DS-C-54-318-0.09-CR	438,299	50	19		439,467	30
21T		438,343	50	10		439,823	30
25T		438,420	50	8		439,853	30
23T		438,343	50	6		439,909	30
27T		438,420	50	4		439,921	30
29T	DS-C-54-318-0.09-CR	438,426	50	2		439,992	30
7		438,526	50	C15			
31T	DS-C-54-318-0.09-CR	438,526	50				

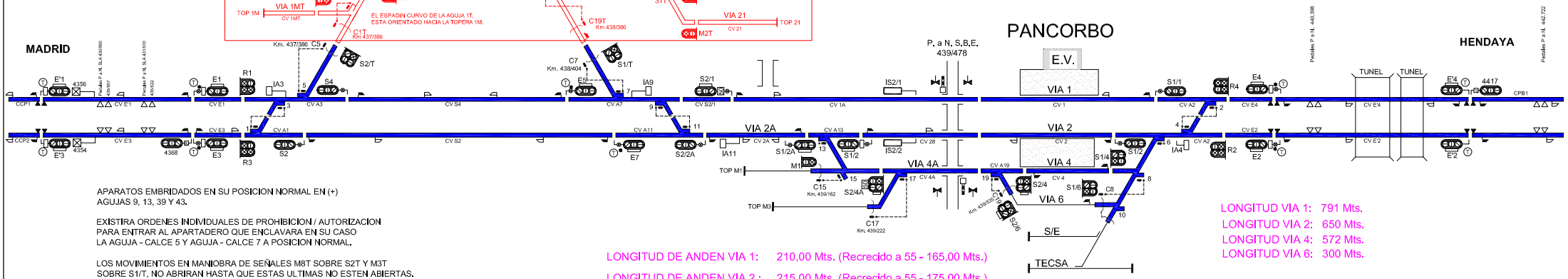

APARATOS EMBRIDADOS EN SU POSICION NORMAL EN (+)
AGUJAS 9, 13, 39 Y 43.

EXISTIRA ORDENES INDIVIDUALES DE PROHIBICION / AUTORIZACION
PARA ENTRAR AL APARTADERO QUE ENCLAVARA EN SU CASO
LA AGUJA - CALCE 5 Y AGUJA - CALCE 7 A POSICION NORMAL.

LOS MOVIMIENTOS EN MANIOBRA DE SEÑALES M8T SOBRE S2T Y M3T
SOBRE S1/T, NO ABRIRAN HASTA QUE ESTAS ULTIMAS NO ESTEN ABIERTAS.

LONGITUD DE ANDEN VIA 1: 210,00 Mts. (Recrecido a 55 - 165,00 Mts.)

LONGITUD DE ANDEN VIA 2 : 215,00 Mts. (Recrecido a 55 - 175,00 Mts.)

LONGITUD VIA 1: 791 Mts.
LONGITUD VIA 2: 650 Mts.
LONGITUD VIA 4: 572 Mts.
LONGITUD VIA 6: 300 Mts.

SUBDIRECCION DE OPERACIONES NORTE adif GERENCIA DE AREA DE TRAFICO NORTE	ESTACION: Apartadero de PANCORBO (11111)	LINEA: 100 KILOMETRO: 439,576	FECHA: ABRIL / 2016	DESCRIPCION DEL PLANO: ENCLAVAMIENTO ELECTRICO VIAS Y ELEMENTOS I.S.E.

SEÑALES - MIRANDA DE EBRO							
Nombre	P.K.	Nombre	P.K.	Nombre	P.K.	Nombre	P.K.
E1	457,120	M3	458,220	S1/5	459,112	S2/9	458,637
E11	456,340	M2	459,533	S1/6	145,223	S3	146,690
E'11	454,518	M4	459,535		458,936	S4	457,829
E12	461,112	M7	459,260	S1/7	459,159	S5	146,726
E'12	463,620	M6	459,328	S1/1	459,220	S6	457,120
E2	459,949	R1	457,952	S1/9	459,219	S8	457,120
E'2	462,449	R2	459,706	S2	457,824	S10	456,927
E3	457,120	R4	459,706	S2/1	459,225	E10	147,464
E4	459,949	R3	457,952	S2/10	144,875	E'10	148,878
E5	457,364	R5	456,596	S2/11	459,480	S1/8	145,336
	145,814	R6	459,609	S2/12	144,875	IA17	457,537
E6	459,299	R7	456,596	S2/13	458,525	MB	147,220
E8	459,502	R8	145,533	M1G	147,198	ST	460,879
	145,874	S1	460,775	S2/2	458,250	1435	143,501
E7	145,115	S1/1	459,221	S2/21-43	458,575	1436	143,501
E9	456,340	S1/10	145,429	M2G	147,306	S1/8	145,336
E'9	454,518	S1/11	459,219	M4G	147,306	D5	459,474
IA21	457,714	S1/12	145,338	M6G	147,306		
IA25	458,055	S1/13	459,285	S2/3	458,176	IA38	
IA33	458,186	S1/21	459,351	S2/45-49	458,575		
M1	458,085	S1/2	459,142	S2/4	458,532	IA14	
M8	145,439	S1/23-29	459,376	S2/5	458,533		
M10	145,330	S1/31-49	459,408	S2/6	144,871	E7	
M11	147,198	S1/3	459,107	S2/7	458,637		
M12	146,410	S1/4	459,113	S2/8	144,871		

APARATOS - MIRANDA DE E. - LADO IMPAR						APARATOS - MIRANDA DE E. - LADO PAR					
Nº	P.K.	VEL.	Nº	P.K.	VEL.	Nº	P.K.	VEL.	Nº	P.K.	VEL.
A1	456,746	60	A41	458,347	30	A2	460,800	30	A42	459,215	40
A3	456,820	60	A43	458,293	50	A4	147,279	30	A44	459,232	30
	144,682		A45	458,309	30	A6	147,172	30	A46	459,200	30
A5	456,921	60	A47	458,457	30	A8	147,109	30	T48b	459,130	30
A7	456,890	60	A49	458,349	30	A10	147,081	50	T48a	459,096	30
A9	145,383	60	A51	458,375	30	A12	459,683	50	A50	458,991	30
A11	457,396	60	T53b	458,391	30	A14	459,614	50	A52	459,316	40
A13	457,412	60	T53a	458,423	30	A16	459,597	50	T54b	459,217	30
A15	457,486	60	A55	458,413	30	A18	459,528	50	T54a	459,192	30
A17	457,484	60	A57	458,413	30	A20	459,508	40	A56	459,278	30
A19	457,488	60				T22b	459,469	30	A58	459,205	30
A21	457,566	60				T22a	459,444	30	A60	459,167	30
A23	457,975	50				A24	459,435	40	A62	459,181	30
A25	458,000	50				A26	459,477	40	A64	458,171	40
A27	458,067	40				A28	459,403	30	A66	459,070	30
T29b	458,110	30				T30b	459,353	30	A68	458,950	30
T29a	458,135	30				T30a	459,328	30	A2G	147,254	30
A31	458,113	50				A32	459,443	40	T4Gb	147,250	30
A33	458,193	50				A34	459,326	40	T4Ga	147,223	30
A35	458,149	40				A36	459,324	50	A22F	459,478	
A37	458,194	40				A38	459,253	50	C22F	459,532	
A39	458,279	40				A40	459,308	30			

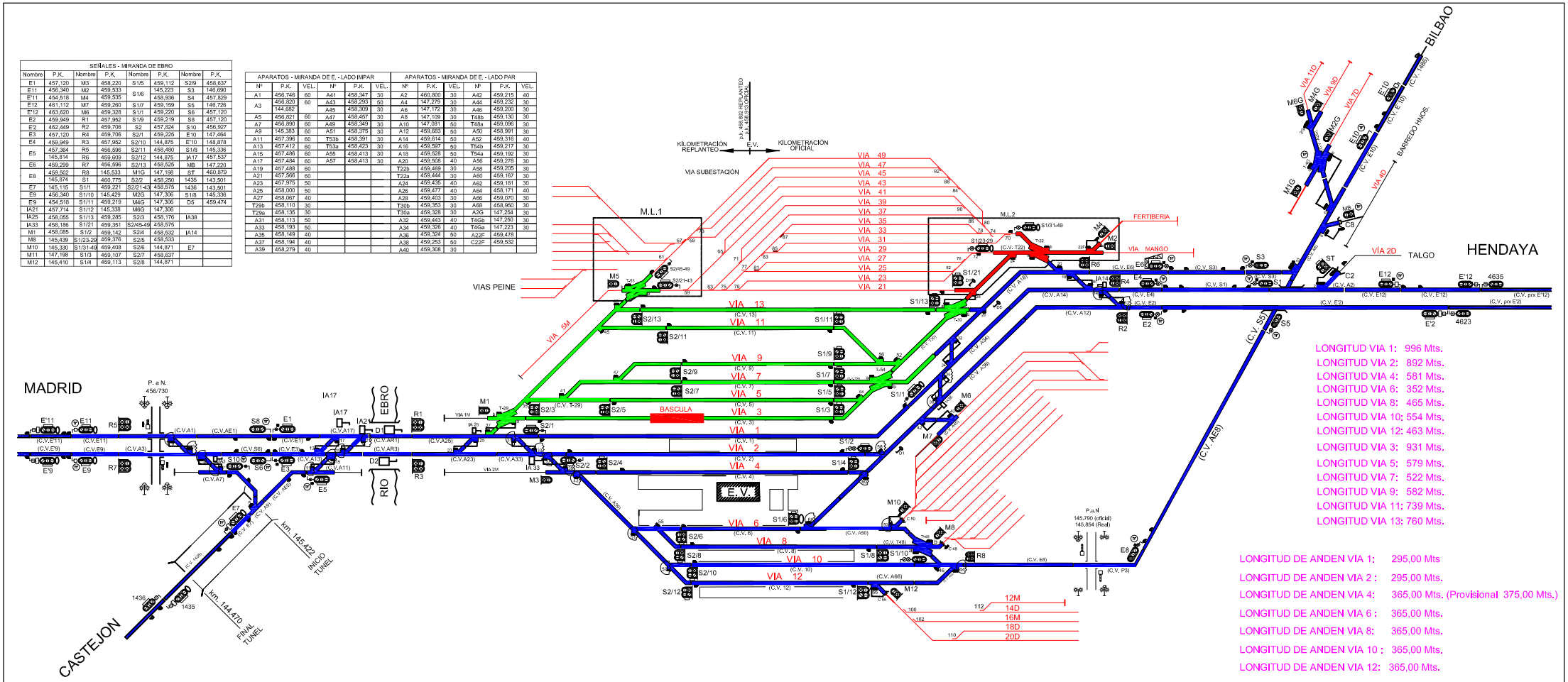

SUBDIRECCION DE OPERACIONES NORTE adif GERENCIA DE AREA DE TRAFICO NORTE	ESTACION: MIRANDA DE EBRO (11200)	LINEA: 700 KILOMETRO: 145,200 (Oficial) 147,253(Real)	LINEA: 100 KILOMETRO: 458,913	FECHA: ABRIL / 2016	DESCRIPCION DEL PLANO: ENCLAVAMIENTO ELECTRICO VIAS Y ELEMENTOS I.S.E.

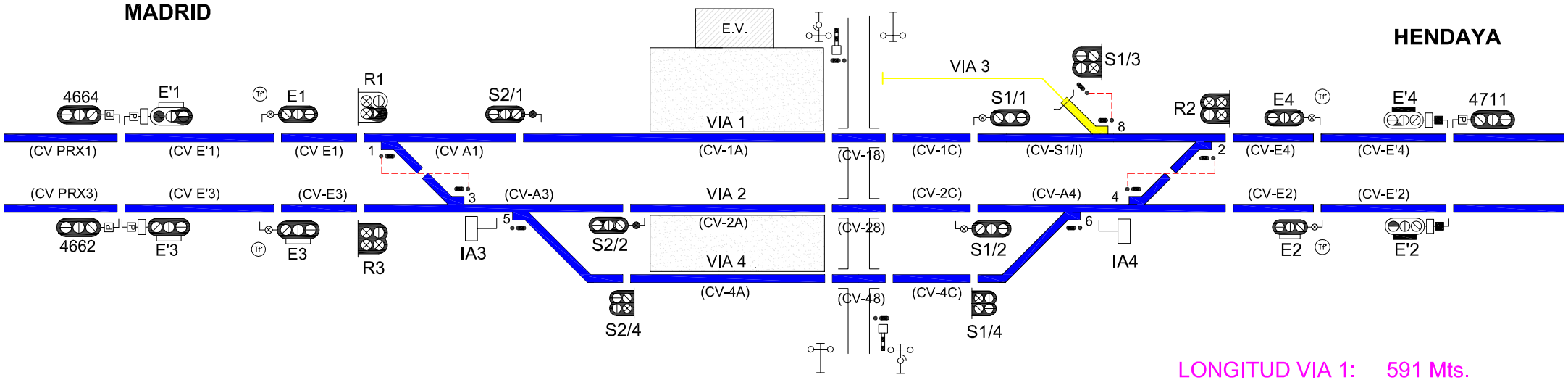

LONGITUD VIA 1: 591 Mts.
LONGITUD VIA 2: 650 Mts.
LONGITUD VIA 4: 587 Mts.

LONGITUD DE ANDEN VIA 1: 96,00 Mts.
LONGITUD DE ANDEN VIAS 2 y 4: 96,00 Mts.

INSTALACIONES FUERA DE SERVICIO, PROVISIONALMENTE

SEÑALES - MANZANOS					
Nombre	P.K.	Nombre	P.K.	Nombre	P.K.
E'1	466,184	IA3	468,138	IA4	468,853
E'3	466,184	S2/1	468,145	R2	468,957
4664	466,204	S2/4	468,207	E2	469,253
4662	466,204	S2/2	468,207	E4	469,253
E3	467,780	S1/1	468,762	E'2	471,297
E1	467,780	S1/3	468,762	4711	471,297
R3	468,025	S1/2	468,790	E'4	471,297
R1	468,025	S1/4	468,798	PEDAL	472,797

APARATOS -MANZANOS			
Nº	MODELO	P.K.1	VEL.
1		468,058	30,0
3		468,135	30,0
5		468,140	30,0
8		468,852	30,0
6		468,852	30,0
4		468,860	30,0
2		468,932	30,0

SUBDIRECCION DE OPERACIONES NORTE

adif

GERENCIA DE AREA DE TRAFICO NORTE

ESTACION: Apartadero de MANZANOS (11203)

LINEA: 100

KILOMETRO: 468,482

FECHA: MAYO / 2016

DESCRIPCION DEL PLANO:
ENCLAVAMIENTO ELECTRICO VIAS Y ELEMENTOS I.S.E.

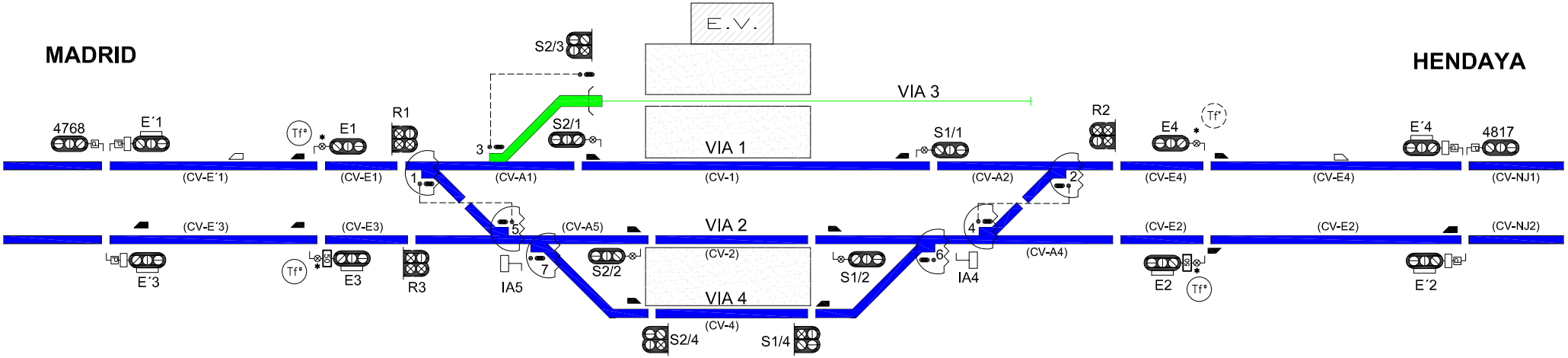

SEÑALES - NANCLARES			
Nombre	P.K.	Nombre	P.K.
E'3	484,011	S2/4	478,990
E'1	484,011	S1/2	479,495
4840	484,021	S1/4	479,495
E3	478,560	S1/1	479,577
E1	478,560	IA4	479,581
R3	478,816	R2	479,685
R1	478,816	E2	479,933
IA5	478,914	E4	479,933
S2/1	478,958	E'1	476,720
S2/3	478,958	E'3	476,720
S2/2	478,990	4768	476,741

APARATOS - NANCLARES			
Nº	MODELO	P.K.	VEL.
1	C - TG.0,09 - CR	478,839	50
3	C - TG.0,09 - CR	478,885	50
5	C - TG.0,09 - CR	478,995	50
7	C - TG.0,09 - CR	478,919	50
6	C - TG.0,09 - CR	479,580	50
4	C - TG.0,09 - CR	479,587	50
2	C - TG.0,09 - CR	479,659	50

LONGITUD DE ANDEN VIA 3: 106,00 Mts.

LONGITUD DE ANDEN VIA 1 y 3 : 106,00 Mts. (Recrecido a 55 - 106,00 Mts.)

LONGITUD DE ANDEN VIAS 2 y 4: 106,00 Mts. (Recrecido a 55 - 106,00 Mts.)

LONGITUD VIA 1: 525 Mts.
LONGITUD VIA 2: 521 Mts.
LONGITUD VIA 3: 497 Mts.
LONGITUD VIA 4: 532 Mts.

SUBDIRECCION DE OPERACIONES NORTE

adif

GERENCIA DE AREA DE TRAFICO NORTE

ESTACION: **Apartadero - Cargadero de NANCLARES LANGRAIZ (11205)**

LINEA: 100

KILOMETRO: 479,211

FECHA: JUNIO / 2016

DESCRIPCION DEL PLANO: ENCLAVAMIENTO ELECTRICO VIAS Y ELEMENTOS I.S.E.

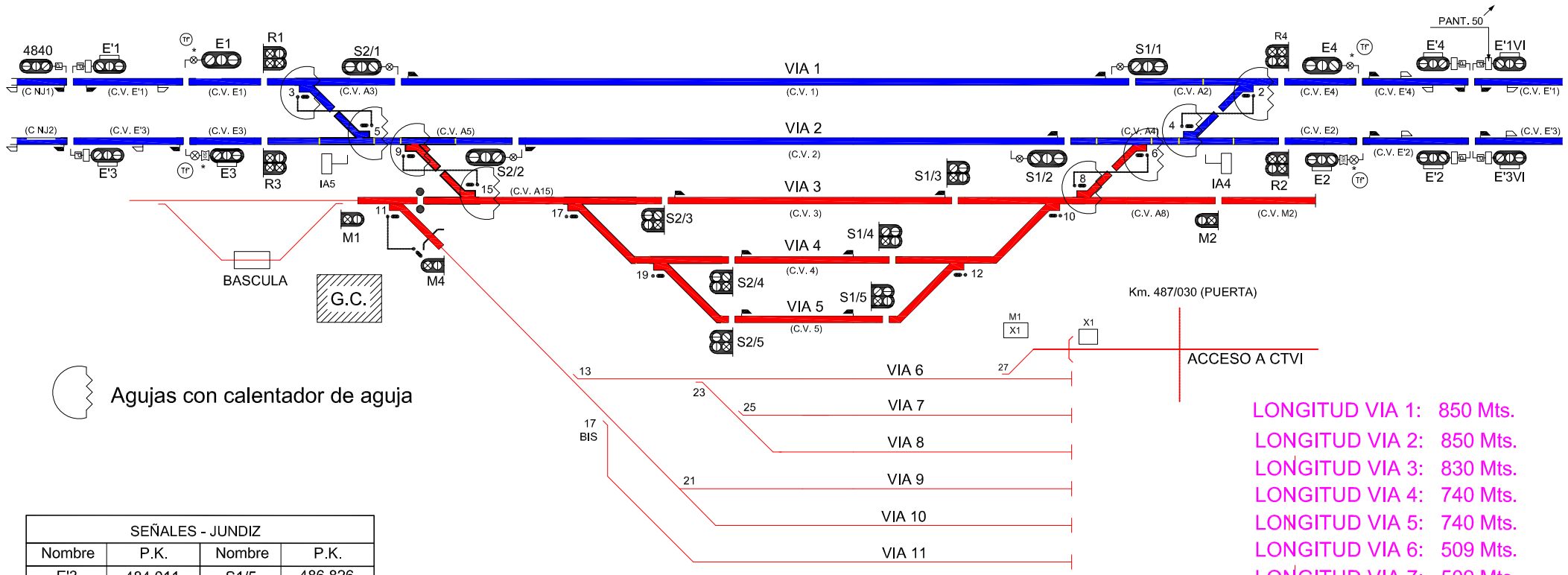

LONGITUD VIA 1: 850 Mts.
LONGITUD VIA 2: 850 Mts.
LONGITUD VIA 3: 830 Mts.
LONGITUD VIA 4: 740 Mts.
LONGITUD VIA 5: 740 Mts.
LONGITUD VIA 6: 509 Mts.
LONGITUD VIA 7: 509 Mts.
LONGITUD VIA 8: 509 Mts.
LONGITUD VIA 9: 500 Mts.

SEÑALES - JUNDIZ			
Nombre	P.K.	Nombre	P.K.
E'3	484,011	S1/5	486,826
E'1	484,011	S1/4	486,826
4840	484,021	S1/3	486,871
E3	485,507	S1/2	486,941
E1	485,507	S1/1	487,024
R3	485,765	IA4	487,020
R1	485,765	R2	487,144
M1	485,868	R4	487,144
IA5	485,895	E2	487,396
M4	485,946	E4	487,396
S2/2	485,960	E'3VI	489,464
S2/3	486,038	E'1VI	489,464
S2/4	486,083	E'2	489,464
S2/5	486,083	E'4	489,464
S2/1	486,950		

APARATOS - JUNDIZ							
Nº	MODELO	P.K.	VEL.	Nº	MODELO	P.K.	VEL.
3	TG.0,075 - CR	485,783	60	12	–	486,884	30
11	–	485,886	30	10	–	486,926	30
5	TG.0,075 - CR	485,871	60	8	–	486,941	30
9	TG.0,09 - CR	485,880	50	6	TG.0,09 - CR	487,022	50
15	–	485,967	30	4	TG.0,075 - CR	487,031	60
17	–	485,993	30	2	TG.0,075 - CR	487,126	60
19	–	486,025	30				

SUBDIRECCION DE OPERACIONES NORTE

adif

GERENCIA DE AREA DE TRAFICO NORTE

ESTACION: Apartadero - Cargadero de JUNDIZ (11221)

LINEA: 100

KILOMETRO: 485,996

FECHA: JUNIO / 2016

DESCRIPCION DEL PLANO: ENCLAVAMIENTO ELECTRICO VIAS Y ELEMENTOS I.S.E.

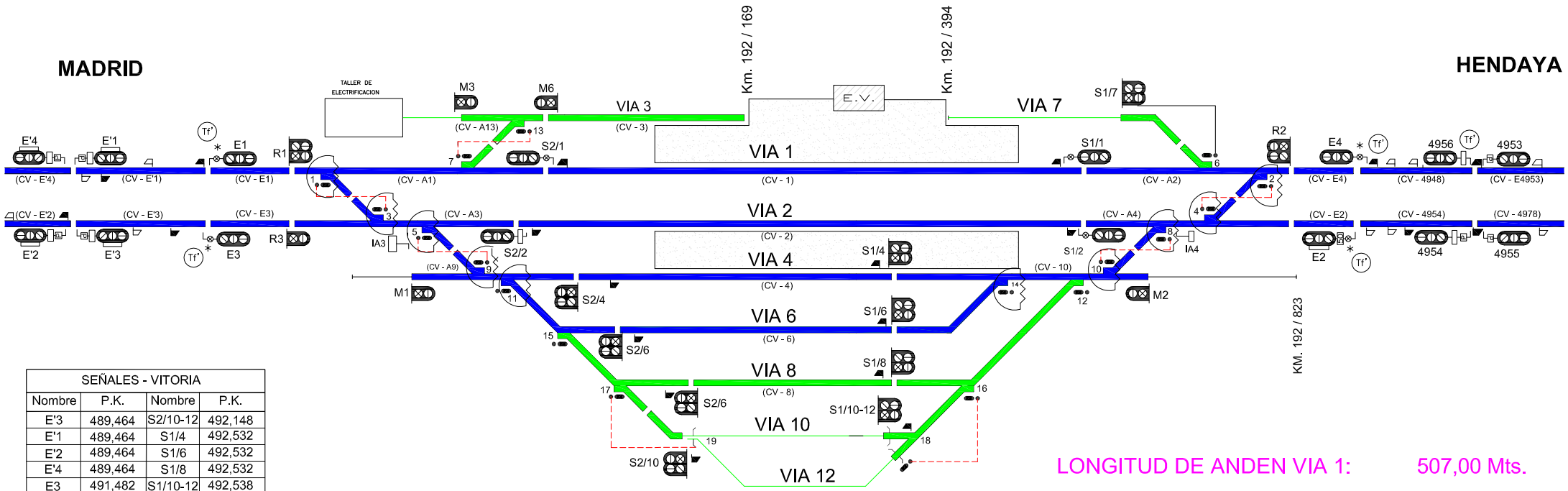

SEÑALES - VITORIA			
Nombre	P.K.	Nombre	P.K.
E'3	489,464	S2/10-12	492,148
E'1	489,464	S1/4	492,532
E'2	489,464	S1/6	492,532
E'4	489,464	S1/8	492,532
E3	491,482	S1/10-12	492,538
E1	491,482	S1/1	492,673
R1	491,738	S1/2	492,655
R3	491,757	M2	492,699
IA3	491,843	S1/7	492,695
M1	491,948	IA4	492,773
S2/2	491,979	R2	492,874
M3	491,976	E2	493,131
S2/1	492,014	E4	493,131
M6	492,041	4955	495,380
S2/4	492,069	4953	495,380
S2/6	492,111	4954	495,380
S2/8	492,148	4956	495,380

APARATOS - VITORIA					
Nº	VEL.	P.K.	Nº	VEL.	P.K.
1	50	491,759	10	30	492,638
2	50	492,852	11	30	492,008
3	50	491,839	12	30	492,638
4	50	492,778	13	30	492,036
5	30	491,918	14	30	492,598
6	30	492,752	15	30	492,047
7	30	491,955	16	30	492,597
8	30	492,718	17	30	492,084
9	30	492,002	18	30	492,566

Agujas con calentador de aguja

LONGITUD DE ANDEN VIA 1: 507,00 Mts.

LONGITUD DE ANDEN VIAS 2 y 4: 632,00 Mts.

LONGITUD VIA 1: 640 Mts.
LONGITUD VIA 2: 670 Mts.
LONGITUD VIA 3: 125 Mts.
LONGITUD VIA 4: 457 Mts.
LONGITUD VIA 6: 430 Mts.
LONGITUD VIA 8: 396 Mts.

SUBDIRECCION DE OPERACIONES NORTE

adif

GERENCIA DE AREA DE TRAFICO NORTE

ESTACION: VITORIA GASTEIZ (11208)

LINEA: 100

KILOMETRO: 492,353

FECHA: ABRIL / 2016

DESCRIPCION DEL PLANO:

ENCLAVAMIENTO ELECTRICO VIAS Y ELEMENTOS I.S.E.

LONGITUD DE ANDEN VIA 4: 48,00 Mts. (Recrecido a 60 - 48,00 Mts.)

LONGITUD DE ANDEN VIAS 4 y 2: 238,00 Mts. (Recrecido a 57 - 238,00 Mts.)

LONGITUD DE ANDEN VIAS 1 y 3: 253,00 Mts. (Recrecido a 54 - 253,00 Mts.)

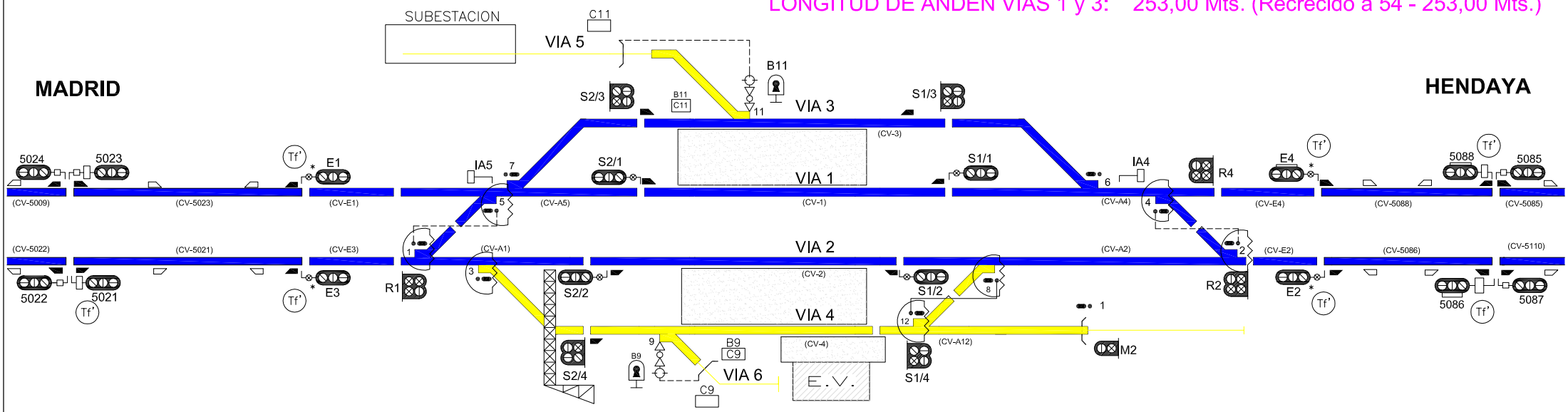

Agujas con calentador de aguja

INSTALACIONES FUERA DE SERVICIO, PROVISIONALMENTE

SEÑALES - ALEGRIA DULANTZI					
Nombre	P.K.	Nombre	P.K.	Nombre	P.K.
5021	502,248	S2/4	505,115	R4	505,910
5023	502,248	S2/3	505,139	R2	505,920
5022	502,248	S2/1	505,224	E2	506,250
5024	502,248	S1/4	505,612	E4	506,250
E3	504,682	S1/2	505,647	5087	508,617
E1	504,682	S1/1	505,709	5085	508,617
R1	504,953	S1/3	505,724	5086	508,617
IA5	505,047	M2	505,767	5088	508,617
S2/2	505,111	IA4	505,826		

APARATOS - ALEGRIA DULANTZI			
Nº	MODELO	P.K.1	VEL.
1		504,970	50,0
2		505,902	50,0
3		505,037	50,0
4		505,830	50,0
5		505,042	50,0
6		505,786	50,0
7		505,089	50,0
8		505,710	50,0
9		505,177	30,0
11		505,189	30,0
12		505,624	30,0

LONGITUD VIA 1: 477 Mts.

LONGITUD VIA 2: 528 Mts.

LONGITUD VIA 3: 584 Mts.

LONGITUD VIA 4: 493 Mts.

SUBDIRECCION DE OPERACIONES NORTE adif GERENCIA DE AREA DE TRAFICO NORTE	ESTACION: Apartadero de ALEGRIA - DULANTZI (11210)	LINEA: 100 KILOMETRO: 505,531	FECHA: MAYO / 2016	DESCRIPCION DEL PLANO: ENCLAVAMIENTO ELECTRICO VIAS Y ELEMENTOS I.S.E.

LONGITUD DE ANDEN VIA 3: 131,00 Mts. (Recrecido a 54 - 131,00 Mts.)

LONGITUD DE ANDEN VIAS 3 y 1: 235,00 Mts. (Recrecido a 68 - 200,00 Mts.)

LONGITUD DE ANDEN VIAS 2 y 4: 253,00 Mts. (Recrecido a 68 - 200,00 Mts.)

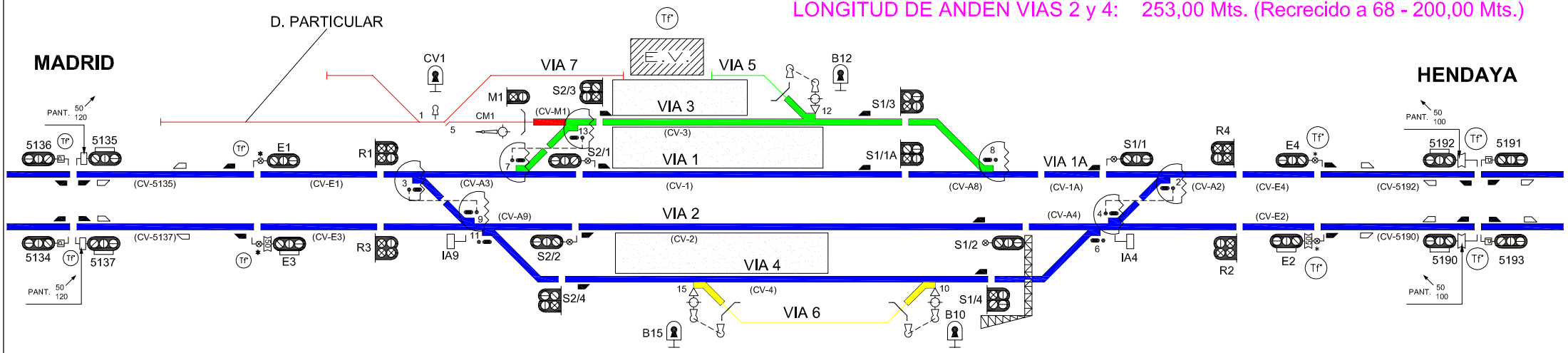

LONGITUD VIA 1: 690 Mts.
LONGITUD VIA 2: 570 Mts.
LONGITUD VIA 3: 475 Mts.
LONGITUD VIA 4: 575 Mts.
LONGITUD VIA 5: 157 Mts.
LONGITUD VIA 6: 295 Mts.

Agujas con calentador de aguja

INSTALACIONES FUERA DE SERVICIO, PROVISIONALMENTE

SEÑALES - AGURAIN / SALVATIERRA					
Nombre	P.K.	Nombre	P.K.	Nombre	P.K.
5134	513,468	S2/1	516,255	S1/1A	516,945
5135	513,468	S2/4	516,280	E2	517,296
5136	513,468	S2/2	516,289	E4	517,296
5137	513,468	S2/3	516,302	5190	519,321
E1	515,650	S1/3	516,771	5191	519,321
E3	515,650	S1/1	516,771	5192	519,321
R1	516,116	S1/4	516,863	5193	519,321
R3	516,116	S1/2	516,865		

APARATOS - AGURAIN / SALVATIERRA			
Nº	MODELO	P.K.1	VEL.
3		516,136	–
7		516,174	–
9		516,206	–
11		516,214	–
13		516,280	–
15		516,350	–
12		516,571	–
10		516,773	–
8		516,859	–
6		516,936	–
4		516,954	–
2		517,026	–

SUBDIRECCION DE OPERACIONES NORTE

adif

GERENCIA DE AREA DE TRAFICO NORTE

ESTACION: **Apartadero de AGURAIN – SALVATIERRA DE A. (11212)**

LINEA: 100

KILOMETRO: 516,329

FECHA: MAYO / 2016

DESCRIPCION DEL PLANO: ENCLAVAMIENTO ELECTRICO VIAS Y ELEMENTOS I.S.E.

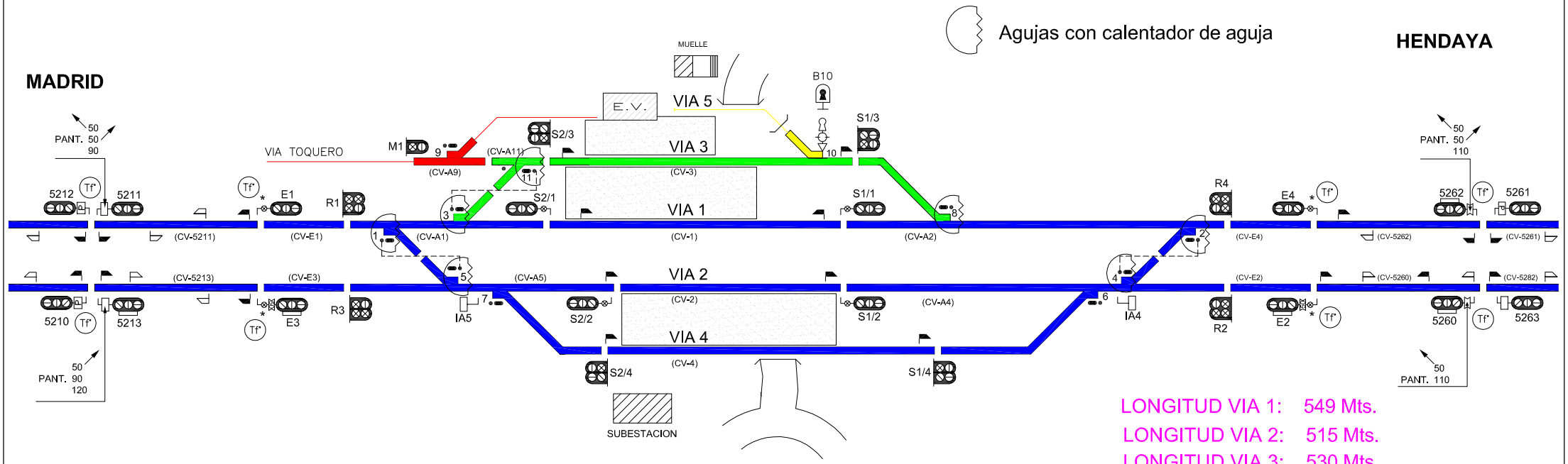

LONGITUD VIA 1: 549 Mts.
LONGITUD VIA 2: 515 Mts.
LONGITUD VIA 3: 530 Mts.
LONGITUD VIA 4: 603 Mts.
LONGITUD VIA 5: 249 Mts.

SEÑALES - ARAIA					
Nombre	P.K.	Nombre	P.K.	Nombre	P.K.
5211	521,000	S2/I	523,544	IA4	524,244
5213	521,000	S2/IV	523,557	R2	524,335
E1	523,069	S2/II	523,580	R4	524,335
E3	523,069	S2/3	516,302	E2	524,600
R1	523,387	S1/I	524,100	E4	524,600
R3	523,387	S1/II	524,100	5260	526,355
IA5	523,482	S1/III	524,128	5262	526,355
S2/III	523,525	S1/IV	524,165		

APARATOS - ARAIA			
Nº	MODELO	P.K.1	VEL.
1		523,105	–
3		523,463	–
5		523,477	–
7		523,496	–
10		524,055	–
8		524,191	–
6		524,231	–
4		524,247	–
2		524,319	–

LONGITUD DE ANDEN VIA 3: 155,00 Mts. (Recrecido a 53 - 155,00 Mts.)

LONGITUD DE ANDEN VIAS 3 y 1: 235,00 Mts. (Recrecido a 68 - 235,00 Mts.)

LONGITUD DE ANDEN VIAS 2 y 4: 253,00 Mts. (Recrecido a 68 - 253,00 Mts.)

INSTALACIONES FUERA DE SERVICIO, PROVISIONALMENTE

SUBDIRECCION DE OPERACIONES NORTE

adif

GERENCIA DE AREA DE TRAFICO NORTE

ESTACION: Apartadero de ARAIA (11213)

LINEA: 100

KILOMETRO: 523,698

FECHA: MAYO / 2016

DESCRIPCION DEL PLANO:

ENCLAVAMIENTO ELECTRICO VIAS Y ELEMENTOS I.S.E.

Agujas con calentador de aguja

Báscula con accionamiento eléctrico.

Frecuencia de circulaciones por vía 3, diariamente, entre 2/3.
Situar la báscula en una de las cabeceras.

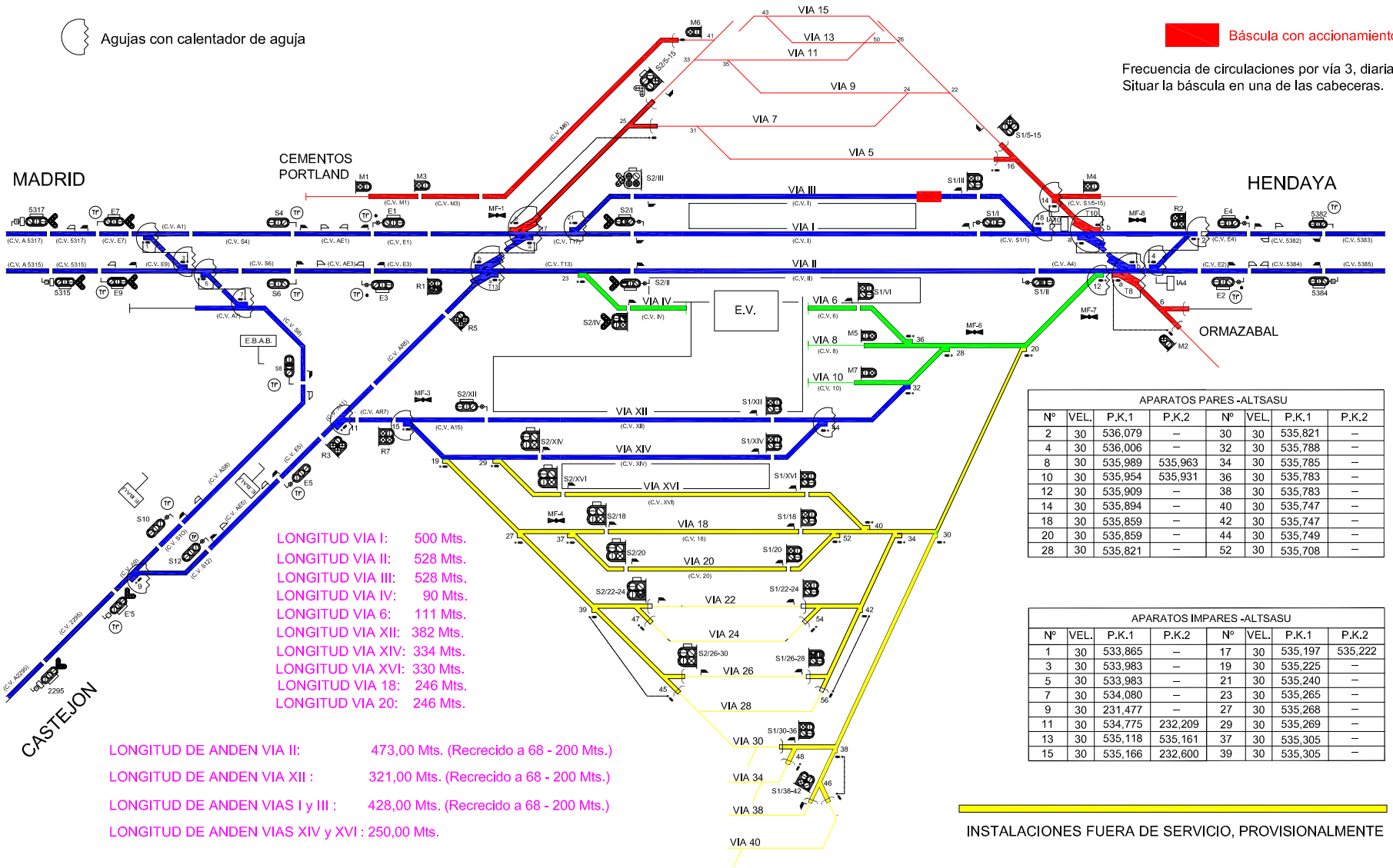

LONGITUD VIA I: 500 Mts.
LONGITUD VIA II: 528 Mts.
LONGITUD VIA III: 528 Mts.
LONGITUD VIA IV: 90 Mts.
LONGITUD VIA 6: 111 Mts.
LONGITUD VIA XII: 382 Mts.
LONGITUD VIA XIV: 334 Mts.
LONGITUD VIA XVI: 330 Mts.
LONGITUD VIA 18: 246 Mts.
LONGITUD VIA 20: 246 Mts.

LONGITUD DE ANDEN VIA II: 473,00 Mts. (Recrecido a 68 - 200 Mts.)
LONGITUD DE ANDEN VIA XII : 321,00 Mts. (Recrecido a 68 - 200 Mts.)
LONGITUD DE ANDEN VIAS I y III : 428,00 Mts. (Recrecido a 68 - 200 Mts.)
LONGITUD DE ANDEN VIAS XIV y XVI : 250,00 Mts.

APARATOS PARES -ALTSASU

Nº	VEL.	P.K.1	P.K.2	Nº	VEL.	P.K.1	P.K.2
2	30	536,079	–	30	30	535,821	–
4	30	536,006	–	32	30	535,788	–
8	30	535,989	535,963	34	30	535,785	–
10	30	535,954	535,931	36	30	535,783	–
12	30	535,909	–	38	30	535,783	–
14	30	535,894	–	40	30	535,747	–
18	30	535,859	–	42	30	535,747	–
20	30	535,859	–	44	30	535,749	–
28	30	535,821	–	52	30	535,708	–

APARATOS IMPARES -ALTSASU

Nº	VEL.	P.K.1	P.K.2	Nº	VEL.	P.K.1	P.K.2
1	30	533,865	–	17	30	535,197	535,222
3	30	533,983	–	19	30	535,225	–
5	30	533,983	–	21	30	535,240	–
7	30	534,080	–	23	30	535,265	–
9	30	231,477	–	27	30	535,268	–
11	30	534,775	232,209	29	30	535,269	–
13	30	535,118	535,161	37	30	535,305	–
15	30	535,166	232,600	39	30	535,305	–

SEÑALES PARES - ALTSASU

Nombre	P.K.	Nombre	P.K.
S1/20	535,649	S1/I	535,803
S1/18	535,650	S1/III	535,821
S1/22-24	535,687	S1/5-15	535,872
S1/26-28	535,685	S1/II	535,859
S1/30-36	535,727	M4	535,959
S1/XVI	535,689	M2	536,020
S1/38-42	535,724	R2	536,092
S1/XIV	535,665	E4	536,362
S1/XII	535,663	E2	536,336
S1/6	535,714	5382	538,326
M7	535,717	5384	538,326
M5	535,714		

SEÑALES IMPARES - ALTSASU

Nombre	P.K.	Nombre	P.K.
2295	531,459	S2/XII	535,248
5315	531,655	R5	535,103
5317	531,655	M3	535,091
E'5	231,207	R1	535,092
S12	231,791	S2/XVI	535,340
S10	231,618	S2/XIV	535,339
E9	533,629	S2/20	535,390
E7	533,618	S2/18	535,390
S8	233,031	S2/5-15	535,267
	534,351	M6	535,294
S6	534,340	S2/II	535,328
S4	534,340	S2/6	565,340
E5	231,961	S2/I	535,302
R3	232,191	S2/IV	535,317
E1	534,939	S2/III	535,291
E3	534,842	S2/26-30	535,363
R7	535,152	S2/22-24	535363

INSTALACIONES FUERA DE SERVICIO, PROVISIONALMENTE

SUBDIRECCION DE OPERACIONES NORTE adif GERENCIA DE AREA DE TRAFICO NORTE	ESTACION: ALTSASU (11300)	LINEA: 710 KILOMETRO: 232,878	LINEA: 100 KILOMETRO: 535,482	FECHA: ABRIL / 2016	DESCRIPCION DEL PLANO: ENCLAVAMIENTO ELECTRICO VIAS Y ELEMENTOS I.S.E.

Agujas con calentador de aguja

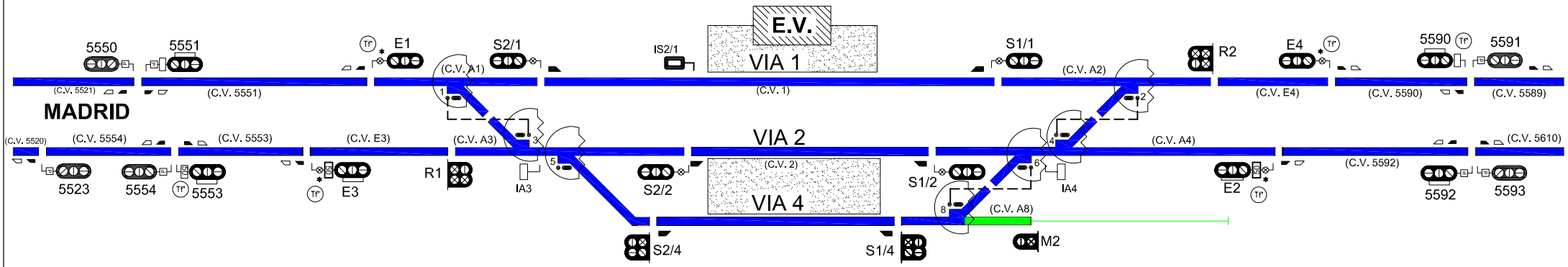

SEÑALES - BRINKOLA OÑATI			
Nombre	P.K.	Nombre	P.K.
5523	552,174	S1/4	557,123
5551	555,073	S1/2	557,166
5550	555,073	M2	557,210
5553	555,313	IA4	557,247
5551	555,313	S1/1	557,248
E3	556,244	R2	557,341
E1	556,413	E2	557,458
R1	556,529	E4	557,584
S2/1	556,608	5590	559,161
IA3	556,621	5591	559,161
S2/4	556,621	5592	559,161
S2/2	556,719	5593	559,161
IS2/1	556,719		

APARATOS - BRINKOLA OÑATI			
Nº	MODELO	P.K.	VEL.
1		556,535	–
3		556,608	–
5		556,624	–
8		557,141	–
6		557,234	–
4		557,251	–
2		557,323	–

LONGITUD VIA 1: 630 Mts.
LONGITUD VIA 2: 432 Mts.
LONGITUD VIA 4: 415 Mts.
LONGITUD VIA MANGO: 96 Mts.

LONGITUD DE ANDEN VIA 1: 175,00 Mts.

LONGITUD DE ANDEN VIAS 2 y 4: 175,00 Mts.

SUBDIRECCION DE OPERACIONES NORTE adif GERENCIA DE AREA DE TRAFICO NORTE	ESTACION: Apartadero de BRINKOLA OÑATI (11305)	LINEA: 100 KILOMETRO: 557,025	FECHA: JUNIO / 2016	DESCRIPCION DEL PLANO: ENCLAVAMIENTO ELECTRICO VIAS Y ELEMENTOS I.S.E.

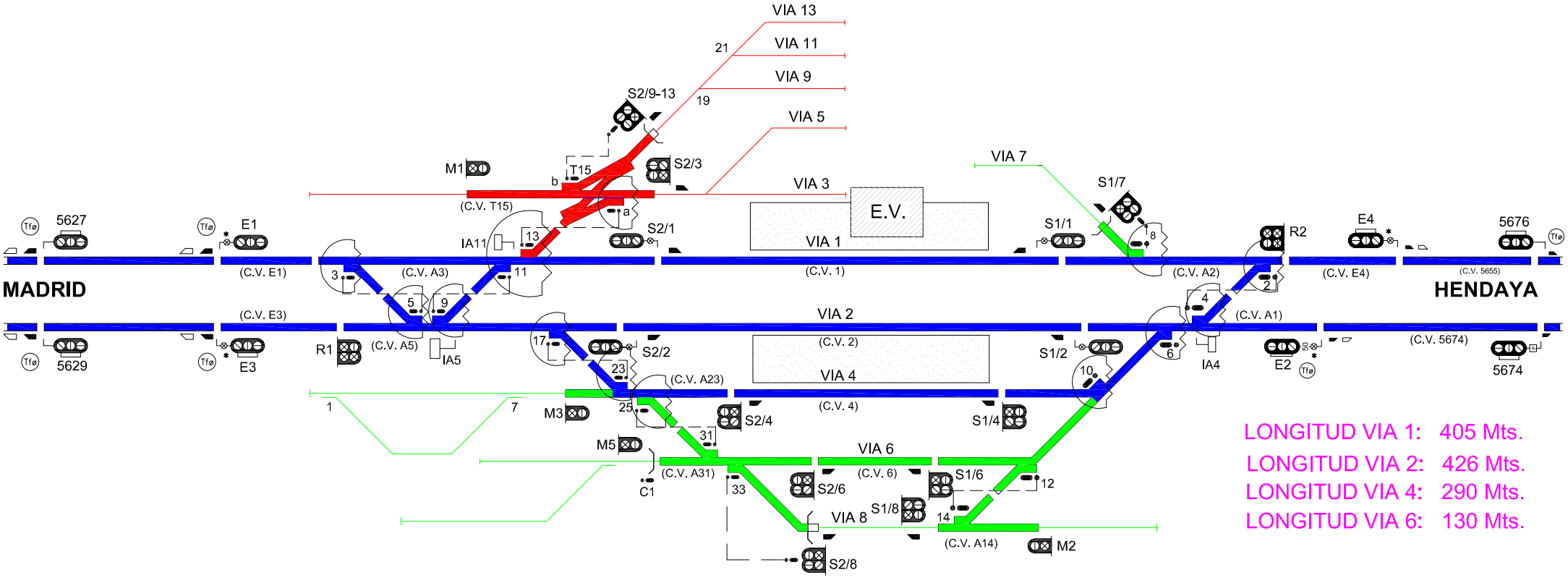

LONGITUD DE ANDEN VIA 1: 378,00 Mts.

LONGITUD DE ANDEN VIAS 2 y 4: 378,00 Mts.

Agujas con calentador de aguja

SEÑALES - ZUMARRAGA					
Nombre	P.K.	Nombre	P.K.	Nombre	P.K.
5629	562,768	S2/9-13	565,150	S1/4	565,539
5627	562,768	S2/3	565,154	S1/1	565,601
5628	562,768	S2/2	565,176	S1/7	565,601
5630	562,768	S2/1	565,196	S1/2	565,606
E3	564,497	M5	565,230	IA4	565,680
E1	564,497	S2/4	565,252	R2	565,780
R1	564,754	S2/6	565,340	E2	565,881
IA5	564,850	S2/8	565,352	E4	566,024
IA11	565,050	S1/5	565,417	5674	567,360
M1	565,055	S1/6	565,491	5673	567,360
M3	565,137	M2	565,493	5676	567,360

APARATOS - ZUMARRAGA					
Nº	VEL.	P.K.	Nº	VEL.	P.K.
2	30	565,762	13	30	565,056
3	50	564,775	14	30	565,436
4	30	565,684	17	30	565,114
5	50	564,846	23	30	565,187
6	30	565,670	25	30	565,187
8	30	565,656	31	30	565,288
9	30	564,977	33	30	565,300
10	30	565,597	T15	30	565,095
11	30	565,048			565,121
12	30	565,546			

SUBDIRECCION DE OPERACIONES NORTE

adif

GERENCIA DE AREA DE TRAFICO NORTE

ESTACION: ZUMARRAGA (11400)

LINEA: 100

KILOMETRO: 565,485

FECHA: ABRIL / 2016

DESCRIPCION DEL PLANO:

ENCLAVAMIENTO ELECTRICO VIAS Y ELEMENTOS I.S.E.

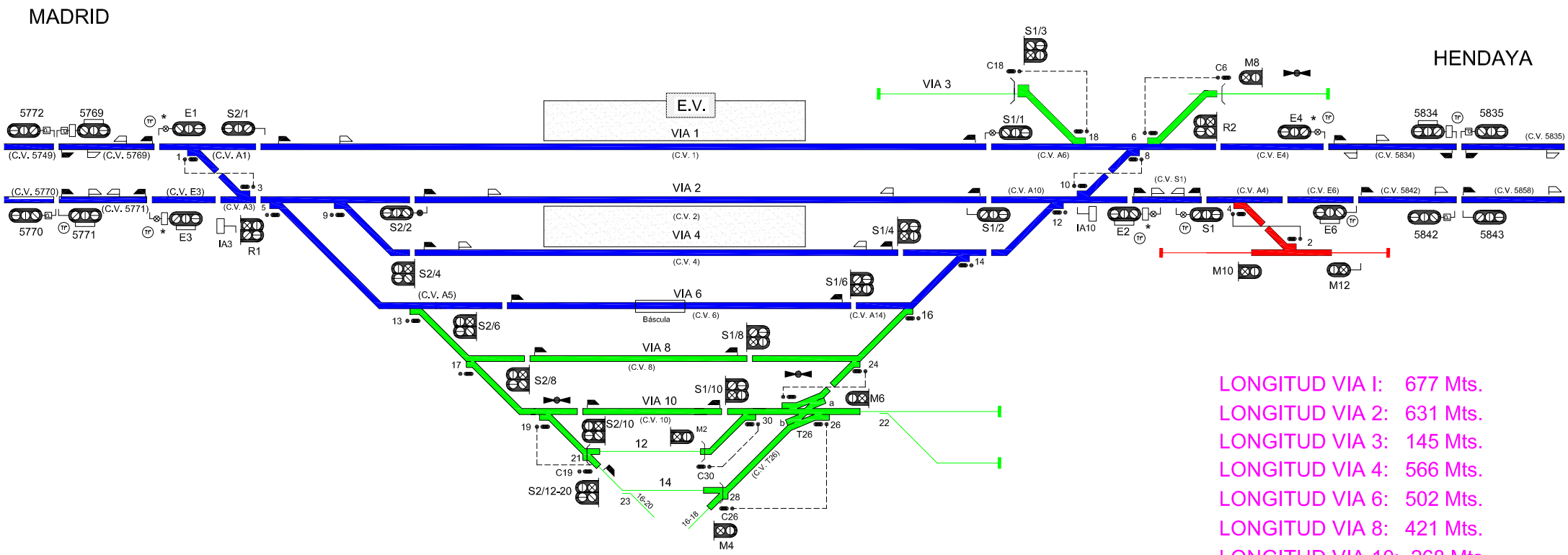

LONGITUD VIA I: 677 Mts.
LONGITUD VIA 2: 631 Mts.
LONGITUD VIA 3: 145 Mts.
LONGITUD VIA 4: 566 Mts.
LONGITUD VIA 6: 502 Mts.
LONGITUD VIA 8: 421 Mts.
LONGITUD VIA 10: 268 Mts.

LONGITUD DE ANDEN VIA 1: 395,00 Mts.

LONGITUD DE ANDEN VIAS 2 y 4: 395,00 Mts.

SEÑALES - BEASAIN							
Nombre	P.K.	Nombre	P.K.	Nombre	P.K.	Nombre	P.K.
5770	576,904	S2/2	580,828	S1/6	581,341	S1	582,497
5772	576,904	S2/6	580,854	5856	585,716	M10	582,539
5771	576,904	S2/10	580,962	M6	581,347	M12	582,612
5769	576,904	S2/12-20	580,965	S1/4	581,377	E6	583,192
E3	580,076	S1/10	581,220	S1/2	581,465	5835	583,458
E1	580,220	M2	581,224	IA10	581,526	5834	583,458
IA3	580,527	M4	581,252	M8	581,690	5842	584,286
S2/1	580,659	S1/8	581,307	R2	581,697	5843	584,286
R1	580,706	S1/3	581,321	E2	581,863		
S2/4	580,820	S1/1	581,321	E4	582,000		

APARATOS - BEASAIN					
Nº	VEL.	P.K.	Nº	VEL.	P.K.
1	50	580,347	13	30	580,789
2	30	582,598	14	30	581,443
3	50	580,419	16	30	581,416
4	30	582,517	17	30	580,838
5	30	580,686	18	30	581,391
6	30	581,619	19	30	580,905
8	50	581,602	24	30	581,377
9	40	580,736	T26	30	581,303
10	50	581,531			581,329
12	40	581,525	30	30	581,290

SUBDIRECCION DE OPERACIONES NORTE

adif

GERENCIA DE AREA DE TRAFICO NORTE

ESTACION: BEASAIN (11404)

LINEA: 100

KILOMETRO: 581,128

FECHA: ABRIL / 2016

DESCRIPCION DEL PLANO:

ENCLAVAMIENTO ELECTRICO VIAS Y ELEMENTOS I.S.E.

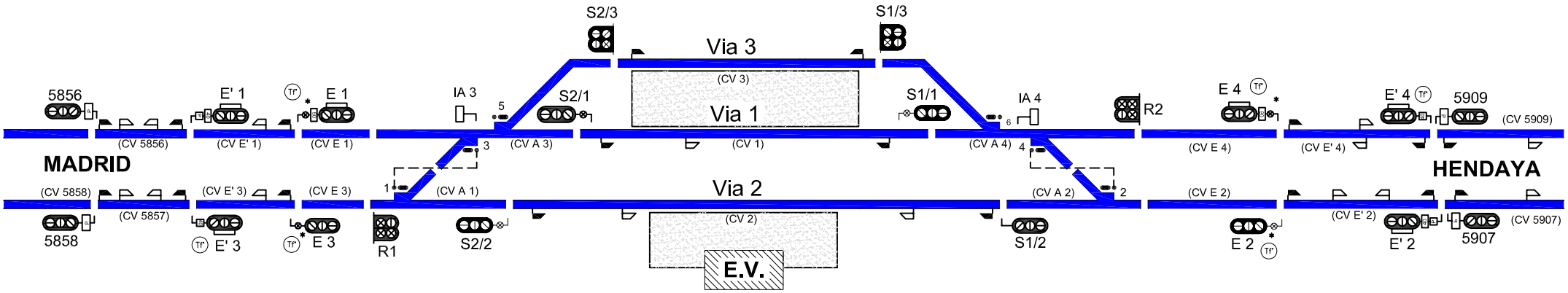

SEÑALES - LEGORRETA			
Nombre	P.K.	Nombre	P.K.
5858	585,716	S1/3	588,805
5856	585,716	S1/1	588,805
E'3	585,930	S1/2	588,880
E'1	585,930	IA4	588,885
E1	587,579	R2	588,985
E3	587,579	E4	589,220
R1	588,166	E2	589,220
IA3	588,262	E'2	590,918
S2/2	588,263	E'4	590,918
S2/3	588,292	5907	590,918
S2/1	588,320	5909	590,918

APARATOS - LEGORRETA		
Nº	VEL.	P.K.
1	50	588,179
3	50	588,251
5	40	588,262
6	50	588,881
4	50	588,896
2	50	588,968

LONGITUD VIA 1: 448 Mts.
LONGITUD VIA 2: 609 Mts.
LONGITUD VIA 3: 476 Mts.

LONGITUD DE ANDEN VIA 2: 175,00 Mts.
LONGITUD DE ANDEN VIAS 1 y 3: 203,00 Mts.

SUBDIRECCION DE OPERACIONES NORTE adif GERENCIA DE AREA DE TRAFICO NORTE	ESTACION: Apartadero de LEGORRETA (11407)	LINEA: 100 KILOMETRO: 588,622	FECHA: ABRIL / 2016	DESCRIPCION DEL PLANO: ENCLAVAMIENTO ELECTRICO VIAS Y ELEMENTOS I.S.E.

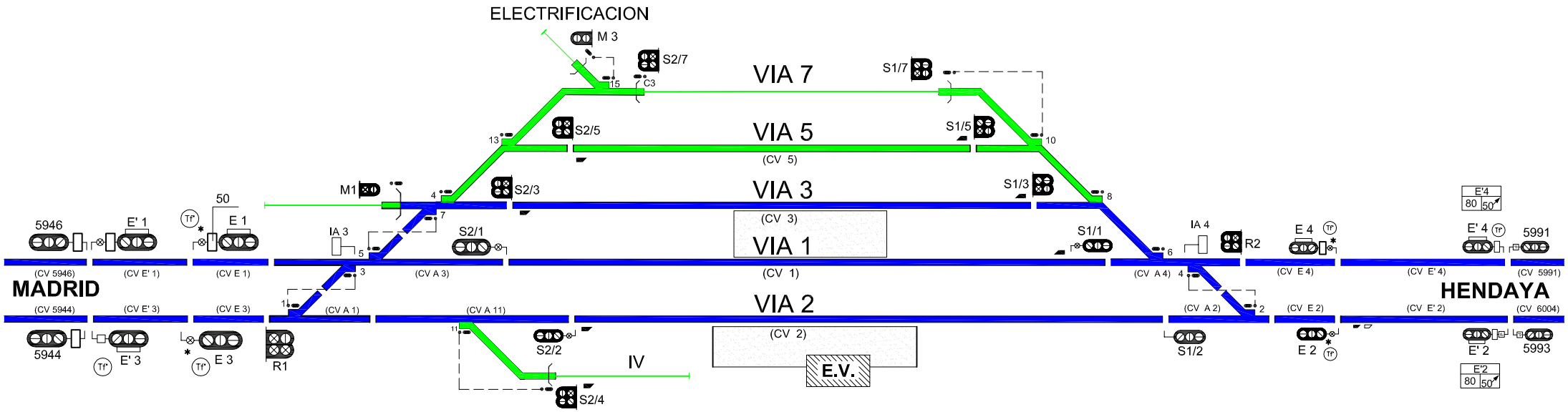

LONGITUD VIA 1: 439 Mts.
LONGITUD VIA 2: 510 Mts.
LONGITUD VIA 3: 378 Mts.
LONGITUD VIA 5: 314 Mts.
LONGITUD VIA 7: 234 Mts.
LONGITUD VIA IV: 266 Mts.

LONGITUD DE ANDEN VIA 2: 410,00 Mts.

LONGITUD DE ANDEN VIAS 1 y 3: 360,00 Mts.

SEÑALES - TOLOSA					
Nombre	P.K.	Nombre	P.K.	Nombre	P.K.
E'1	594,342	S2/2	596,588	IA4	597,079
5944	594,342	S2/4	596,592	S1/2	597,103
5946	594,342	S2/5	596,606	R2	597,179
E'3	594,342	M3	596,625	E4	597,414
E1	595,985	S2/7	596,686	E2	597,414
R1	596,306	E3	598,985	E'2	599,171
IA3	596,403	S1/5	596,921	5991	599,171
M1	596,420	S1/7	596,927	E'4	599,171
S2/1	596,577	S1/3	596,961	5993	599,171
S2/3	596,579	S1/1	597,017	IS S2/3	596,782

APARATOS - TOLOSA					
Nº	VEL.	P.K.	Nº	VEL.	P.K.
C3	–	–	13	30	596,526
C1	–	–	15	30	596,668
1	30	596,324	10	30	596,987
3	30	596,396	8	50	597,033
5	50	596,408	6	50	597,084
7	50	596,480	4	50	597,096
9	30	596,483	2	50	597,179
11	40	596,517			

SUBDIRECCION DE OPERACIONES NORTE

adif

GERENCIA DE AREA DE TRAFICO NORTE

ESTACION: TOLOSA (11500)

LINEA: 100

KILOMETRO: 596,907

FECHA: ABRIL / 2016

DESCRIPCION DEL PLANO:

ENCLAVAMIENTO ELECTRICO VIAS Y ELEMENTOS I.S.E.

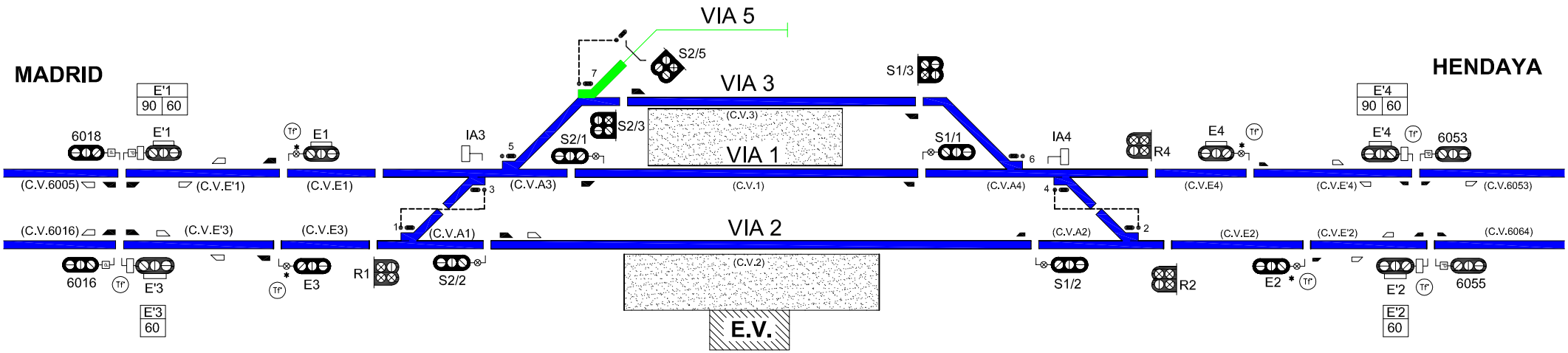

SEÑALES - BILLABONA			
Nombre	P.K.	Nombre	P.K.
6018	601,657	S1/3	603,785
E'1	601,657	S1/1	603,785
6016	601,657	S1/2	603,829
E'3	601,657	IA4	603,840
E1	603,013	R2	603,931
E3	603,013	R4	603,931
R1	603,271	E2	604,270
IA3	603,363	E4	604,276
S2/2	603,369	6055	605,300
S2/1	603,422	6053	605,300
S2/5	603,498	E'2	605,300
S2/3	603,504	E'4	605,300

APARATOS - BILLABONA		
Nº	VEL.	P.K.
1	30	603,293
2	30	603,913
3	30	603,363
4	30	603,940
5	30	603,363
6	30	603,940
7	30	603,441

LONGITUD VIA 1: 350 Mts.
LONGITUD VIA 2: 451 Mts.
LONGITUD VIA 3: 267 Mts.
LONGITUD VIA 5: 169 Mts.

LONGITUD DE ANDEN VIA 2: 224,00 Mts.
LONGITUD DE ANDEN VIAS 1 y 3: 190,00 Mts.

SUBDIRECCION DE OPERACIONES NORTE adif GERENCIA DE AREA DE TRAFICO NORTE	ESTACION: Apartadero de BILLABONA ZIZURKIL (11503)	LINEA: 100 KILOMETRO: 603,659	FECHA: ABRIL / 2016	DESCRIPCION DEL PLANO: ENCLAVAMIENTO ELECTRICO VIAS Y ELEMENTOS I.S.E.

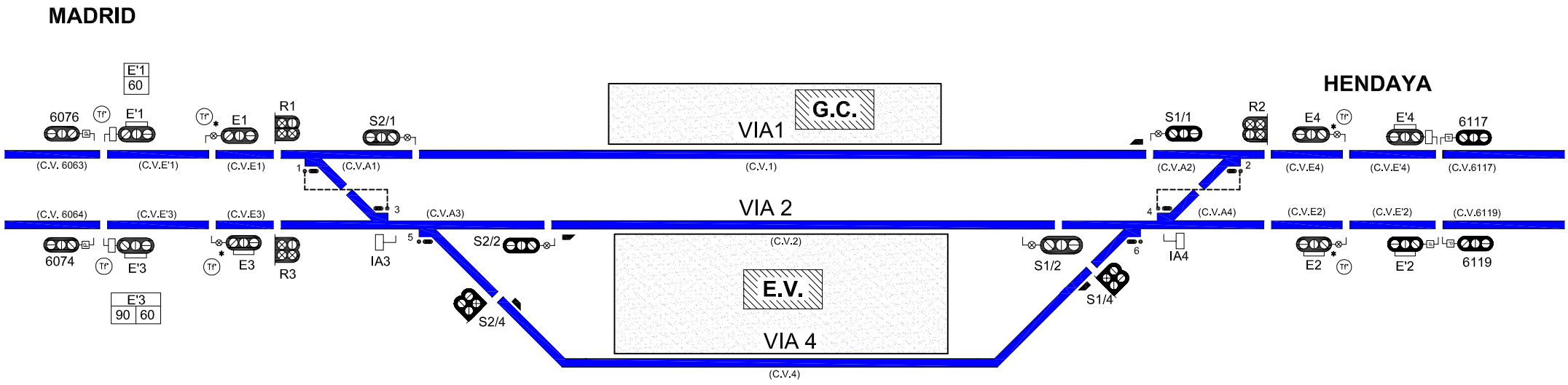

SEÑALES - ANDOAIN			
Nombre	P.K.	Nombre	P.K.
E'1	607,393	S1/4	609,303
E'3	607,393	S1/2	609,246
6074	607,393	IA4	609,368
6076	607,393	S1/1	609,373
E3	608,415	R2	609,469
E1	608,415	E2	609,719
R3	608,787	E4	609,719
R1	608,787	E'2	611,800
IA3	608,887	6119	611,800
S2/1	608,899	E'4	611,860
S2/4	608,945	6117	611,860
S2/2	608,947		

APARATOS - ANDOAIN		
Nº	VEL.	P.K.
1	30	608,805
3	30	608,877
5	30	608,888
6	30	609,372
4	30	609,378
2	30	609,450

LONGITUD VIA 1: 467 Mts.
LONGITUD VIA 2: 293 Mts.
LONGITUD VIA 4: 361 Mts.

LONGITUD DE ANDEN VIA 1: 172,00 Mts.
LONGITUD DE ANDEN VIAS 2 y 4: 172,00 Mts.

SUBDIRECCION DE OPERACIONES NORTE adif GERENCIA DE AREA DE TRAFICO NORTE	ESTACION: Apartadero de ANDOAIN (11505)	LINEA: 100 KILOMETRO: 609,088	FECHA: ABRIL / 2016	DESCRIPCION DEL PLANO: ENCLAVAMIENTO ELECTRICO VIAS Y ELEMENTOS I.S.E.

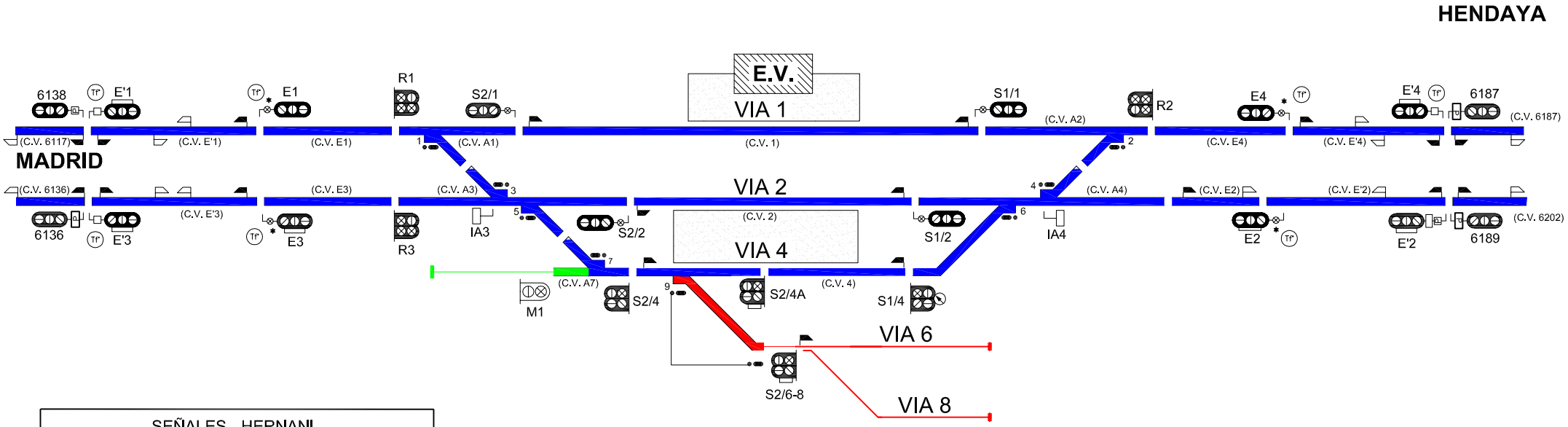

SEÑALES - HERNANI			
Nombre	P.K.	Nombre	P.K.
E'1	613,654	S2/6-8	616,156
E'3	613,551	S1/4	616,327
E1	615,604	S1/2	616,327
E3	615,604	S1/1	616,379
R1	615,854	IA4	616,388
R3	615,854	R2	616,484
S2/1	615,949	E4	616,800
IA3	615,945	E2	616,800
S2/4	616,018	6187	618,605
S2/2	616,039	6189	618,605
S2/4A	616,156		

APARATOS - HERNANI			
Nº	MODELO	P.K.	VEL.
1		615,872	–
3		615,943	–
5		615,949	–
7		616,018	–
9		616,100	–
6		616,388	–
4		616,396	–
2		616,467	–

LONGITUD DE ANDEN VIA 1: 183,00 Mts.
LONGITUD DE ANDEN VIAS 2 y 4: 180,00 Mts.

LONGITUD VIA 1: 422 Mts.
LONGITUD VIA 2: 283 Mts.
LONGITUD VIA 4: 278 Mts.
LONGITUD VIA 6: 200 Mts.
LONGITUD VIA 8: 181 Mts.

SUBDIRECCION DE OPERACIONES NORTE

adif

GERENCIA DE AREA DE TRAFICO NORTE

ESTACION: Apartadero de HERNANI (11508)

LINEA: 100

KILOMETRO: 616,202

FECHA: JUNIO / 2016

DESCRIPCION DEL PLANO:
ENCLAVAMIENTO ELECTRICO VIAS Y ELEMENTOS I.S.E.

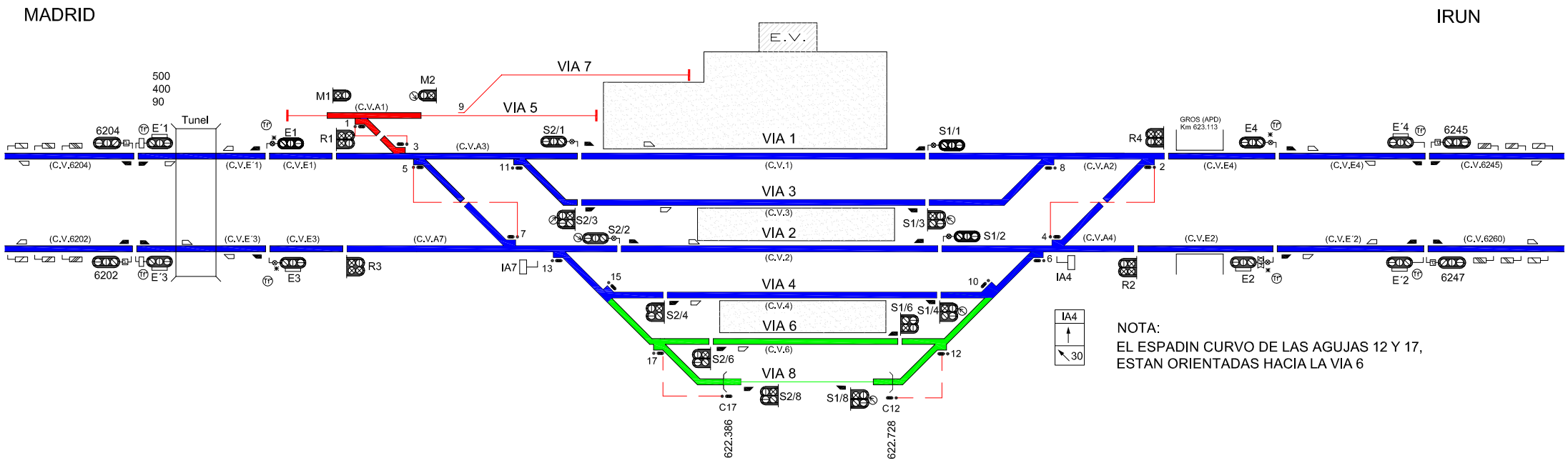

NOTA:
EL ESPADIN CURVO DE LAS AGUJAS 12 Y 17, ESTAN ORIENTADAS HACIA LA VIA 6

SEÑALES -SAN SEBASTIAN - DONOSTI					
Nombre	P.K.	Nombre	P.K.	Nombre	P.K.
6204	620,189	S2/3	622,235	S1/2	622,765
6202	620,189	S2/1	622,287	IA4	622,870
E'3	620,189	S2/2	622,322	R2	622,961
E'1	620,189	S2/4	622,350	E4	623,252
E1	621,614	S2/6	622,374	E2	623,298
E3	621,614	S2/8	622,387	6247	624,500
M1	621,963	S1/3	622,707	6248	624,500
R1	621,966	S1/1	622,707	E'2	624,500
R3	622,040	S1/6	622,719	E'4	624,500
M2	622,058	S1/8	622,727		
IA7	622,135	S1/4	622,748		

APARATOS - SAN SEBASTIAN - DONOSTI					
Nº	VEL.	P.K.	Nº	VEL.	P.K.
1	40	621,981	17	40	622,335
3	40	622,054	12	30	622,781
5	50	622,082	10	30	622,808
7	50	622,134	8	30	622,819
11	40	622,188	6	30	622,857
13	40	622,261	4	30	622,874
15	40	622,295	2	30	622,955

LONGITUD DE ANDEN VIA 1: 445,00 Mts.
LONGITUD DE ANDEN VIAS 3 y 2: 461,00 Mts.
LONGITUD DE ANDEN VIAS 4 y 6: 222,00 Mts.

LONGITUD VIA 1: 434 Mts.
LONGITUD VIA 2: 444 Mts.
LONGITUD VIA 3: 476 Mts.
LONGITUD VIA 4: 404 Mts.
LONGITUD VIA 6: 337 Mts.
LONGITUD VIA 8: 342 Mts.

SUBDIRECCION DE OPERACIONES NORTE

adif

GERENCIA DE AREA DE TRAFICO NORTE

ESTACION: SAN SEBASTIAN - DONOSTI (11511)

LINEA: 100

KILOMETRO: 622,564

FECHA: ABRIL / 2016

DESCRIPCION DEL PLANO:
ENCLAVAMIENTO ELECTRICO VIAS Y ELEMENTOS I.S.E.

NOTAS:

- LAS SEÑAL AE2P CORRESPONDE CON LAS SEÑALES DE SALIDA DE RENTERIA S2/1A O S2/2 SEGUN EL CASO.
- EL CV AE2P CORRESPONDE CON EL CV A1 O CV A1+CVA3 SEGUN EL CASO.
- LOS CV PRX2 Y PRX4 CORRESPONDE A LOS CV DE ESTACIONAMIENTO Y SEÑAL ABIERTA DE RENTERIA.

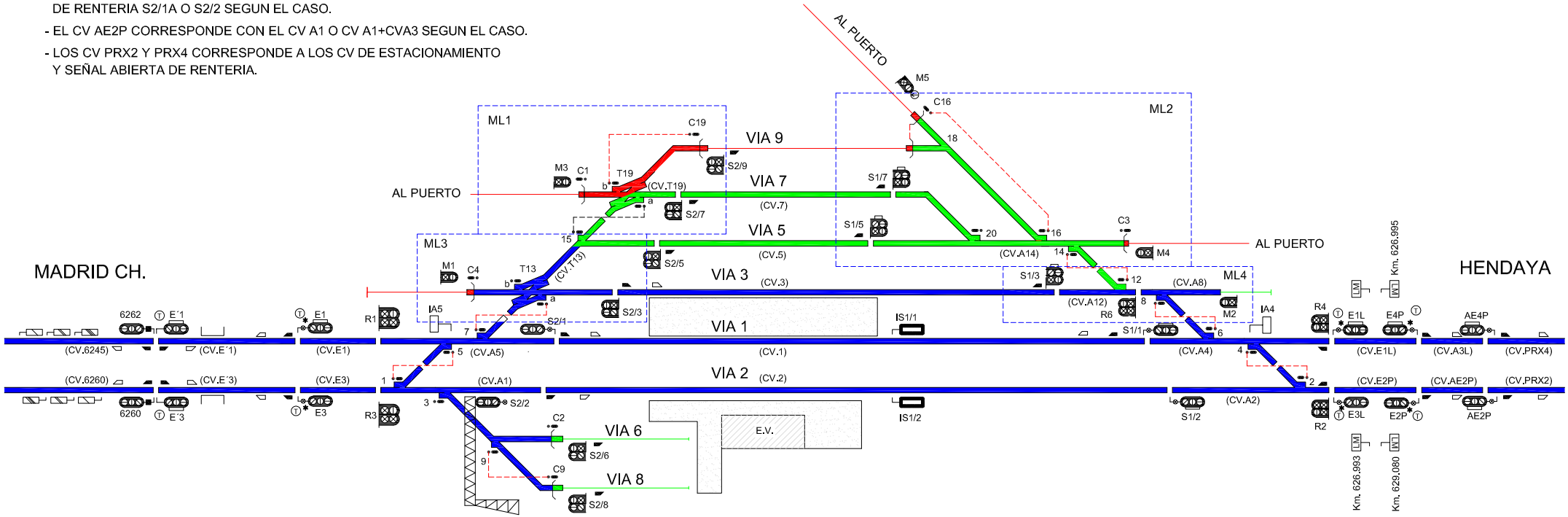

SEÑALES - PASAIA					
Nombre	P.K.	Nombre	P.K.	Nombre	P.K.
E'3	625,955	S2/8	627,642	R6	628,333
E'1	625,955	M3	627,660	S1/2	628,466
6262	625,958	S2/3	627,688	S1/1	628,466
6260	625,962	S2/5	627,723	M2	628,518
E3	627,185	S2/9	627,759	IA4	628,590
E1	627,185	S2/7	627,764	E3L	628,694
R3	627,435	IS1/2	628,051	E1L	628,694
R1	627,435	IS1/1	628,051	R2	628,694
M1	627,570	S1/7	628,104	R4	628,694
S2/2	627,597	S1/5	628,106	E2P	629,219
IA5	627,603	M5	628,120	E4P	629,219
S2/1	627,615	S1/3	628,244		
S2/6	627,640	M4	628,306		

APARATOS - PASAIA								
Nº	VEL.	P.K.	Nº	VEL.	P.K.	Nº	VEL.	P.K.
TPM1		627,470	C2		627,641	20	30	628,181
1	30	627,478	15	30	627,658	16	30	628,229
3	30	627,528	C1		627,662	14	30	628,239
5	30	627,551	T19	30	627,722	C3		628,305
7	30	627,562			627,740	12	30	628,320
C4		627,572	TP6		627,740	8	30	628,460
9	30	627,573	TP8		627,742	6	30	628,542
T3	30	627,607	TPM5		628,020	4	30	628,547
		627,631	18	30	628,150	2	30	628,619

LONGITUD DE ANDEN VIA 2: 160,00 Mts.

LONGITUD DE ANDEN VIAS 1 y 3: 168,00 Mts.

LONGITUD VIA 1: 1.330 Mts.
LONGITUD VIA 2: 910 Mts.
LONGITUD VIA 3: 551 Mts.
LONGITUD VIA 5: 382 Mts.
LONGITUD VIA 7: 344 Mts.
LONGITUD VIA 9: 340 Mts.
LONGITUD VIA 11: 316 Mts.
LONGITUD VIA 13: 265 Mts.
LONGITUD VIA 4: 308 Mts.
LONGITUD VIA 6: 300 Mts.
LONGITUD VIA 8: 300 Mts.

SUBDIRECCION DE OPERACIONES NORTE

adif

GERENCIA DE AREA DE TRAFICO NORTE

ESTACION: PASAIA (11515)

LINEA: 100

KILOMETRO: 527,886

FECHA: ABRIL / 2016

DESCRIPCION DEL PLANO:

ENCLAVAMIENTO ELECTRICO VIAS Y ELEMENTOS I.S.E.

NOTAS:

- LAS SEÑALES AE1L Y AE3L CORRESPONDE A LAS SEÑALE DE SALIDA DE PASAIA.
- LOS CV AE1L Y AE3L CORRESPONDEN A LOS CV DE AGUJAS DE PASAIA.
- LOS CV PRX1 Y PRX2 CORRESPONDEN A LOS CV DE ESTACIONAMIENTO DE PASAIA.

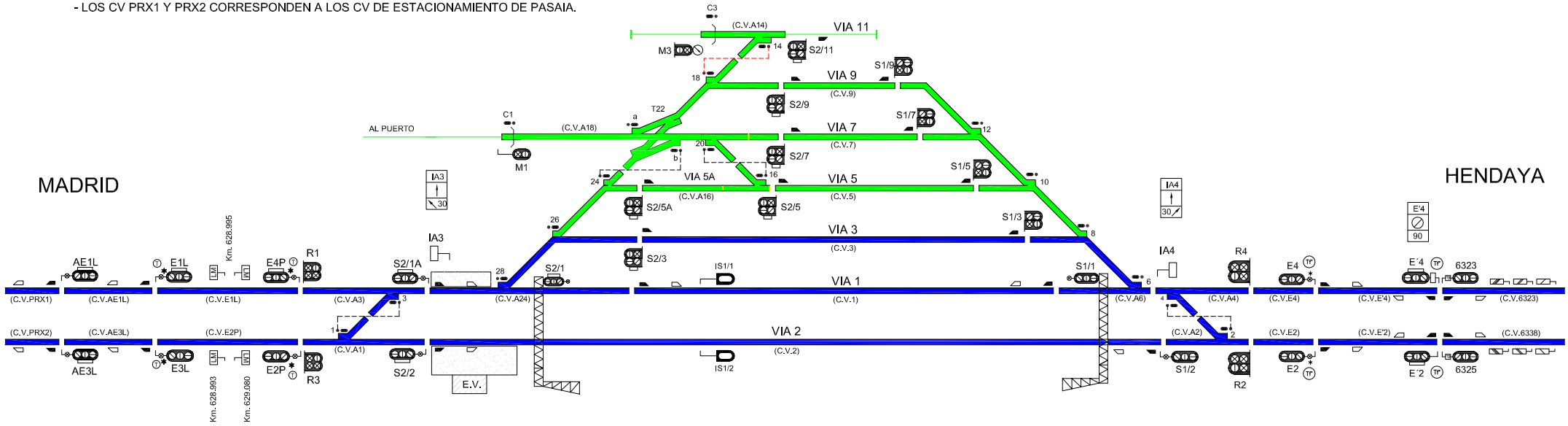

LONGITUD DE ANDEN VIA 2: 186,00 Mts.

LONGITUD DE ANDEN VIA 1: 153,00 Mts.

LONGITUD VIA 1: 621 Mts.

LONGITUD VIA 2: 1.337 Mts.

LONGITUD VIA 3: 680 Mts.

LONGITUD VIA 5: 524/599 Mts.

LONGITUD VIA 5A: 70 Mts.

LONGITUD VIA 7: 488 Mts.

LONGITUD VIA 9: 488 Mts.

LONGITUD VIA 11: 453 Mts.

SEÑALES - LEZO RENTERIA

Nombre	P.K.	Nombre	P.K.	Nombre	P.K.
E3L	628,694	M3	629,783	S1/3	630,381
E1L	628,694	IS1/1	629,794	IA4	630,625
R3	629,219	IS1/2	629,794	S1/2	630,630
R1	629,219	S2/7	629,803	R2	630,723
IA3	629,315	S2/9	629,803	R4	630,723
S1/1A	629,330	S2/5	629,814	E4	630,973
S2/2	629,330	S2/11	629,847	E2	630,973
M1	629,643	S1/1	630,273	E'4	632,382
S2/3	629,694	S1/9	630,299	6323	632,382
S2/4	629,725	S1/7	630,299	6325	632,382
S2/5A	629,738	S1/5	630,343	E'2	632,382

APARATOS - LEZO RENTERIA

Nº	VEL.	P.K.	Nº	VEL.	P.K.
1	30	629,237	C3		629,785
3	30	629,310	16	30	629,803
28	30	629,589	14	30	629,836
26	30	629,632	12	30	630,369
C1		629,644	10	30	630,407
24	30	629,672	8	30	630,448
T22	30	629,708	6	30	630,492
		629,733	4	30	630,630
20	30	629,738	2	30	630,703
18	30	629,744			

SUBDIRECCION DE OPERACIONES NORTE

adif

GERENCIA DE AREA DE TRAFICO NORTE

ESTACION: LEZO RENTERIA (11516)

LINEA: 100

KILOMETRO: 629,622

FECHA: ABRIL / 2016

DESCRIPCION DEL PLANO:

ENCLAVAMIENTO ELECTRICO VIAS Y ELEMENTOS I.S.E.

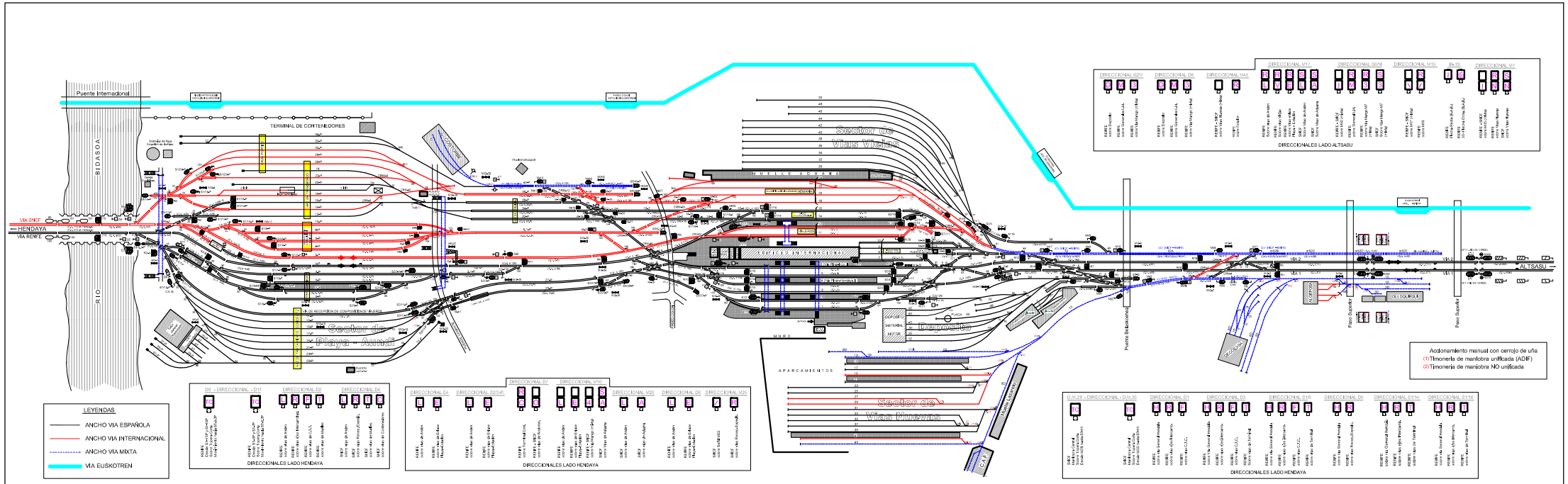

SUBDIRECCION DE OPERACIONES NORTE

adif

GERENCIA DE AREA DE TRAFICO NORTE

ESTACION: **IRUN (11600)**

FECHA: JULIO / 2014

DESCRIPCION DEL PLANO:

ENCLAVAMIENTO ELECTRICO
VIAS Y ELEMENTOS I.S.E.

LONGITUD ANDEN VIA 1 :	395 Mts.	LONGITUD ANDEN VIA 6 :	537 Mts.
LONGITUD ANDEN VIA 2 :	268 Mts.	LONGITUD ANDEN VIA 7 :	230 Mts.
LONGITUD ANDEN VIA 3 :	268 Mts.		
LONGITUD ANDEN VIA 4 :	369 Mts.		
LONGITUD ANDEN VIA 5 :	369 - 537 Mts.		

LONGITUD DE VIA 1 :	231 Mts.	LONGITUD DE VIA 7 :	230 Mts.
LONGITUD DE VIA 2 :	231 Mts.	LONGITUD DE VIA 8 :	293 Mts.
LONGITUD DE VIA 3 :	399 Mts.	LONGITUD DE VIA 9 :	247 Mts.
LONGITUD DE VIA 4 :	412 Mts.	LONGITUD DE VIA 10 :	242 Mts.
LONGITUD DE VIA 5 :	411 Mts.	LONGITUD DE VIA 11 (VIC) :	449 Mts.
LONGITUD DE VIA 6 :	467 Mts.	LONGITUD DE VIA 12 (VIC) :	449 Mts.

LONGITUD DE VIAS EN PLAYA - AUNDI

LONGITUD DE VIA 1 P :	540 Mts.	LONGITUD DE VIA 7 P :	349 Mts.
LONGITUD DE VIA 2 P :	579 Mts.	LONGITUD DE VIA 8 P :	490 Mts.
LONGITUD DE VIA 3 P :	422 Mts.	LONGITUD DE VIA 9 P :	349 Mts.
LONGITUD DE VIA 4 P :	409 Mts.	LONGITUD DE VIA 10 P :	565 Mts.
LONGITUD DE VIA 5 P :	433 Mts.	LONGITUD DE VIA 11 P :	618 Mts.
LONGITUD DE VIA 6 P :	405 Mts.		